平成２８年国体一次予選兼九州ジュニアテニス選手権大会熊本県予選

１８歳以下男子シングルスＮＯ．１

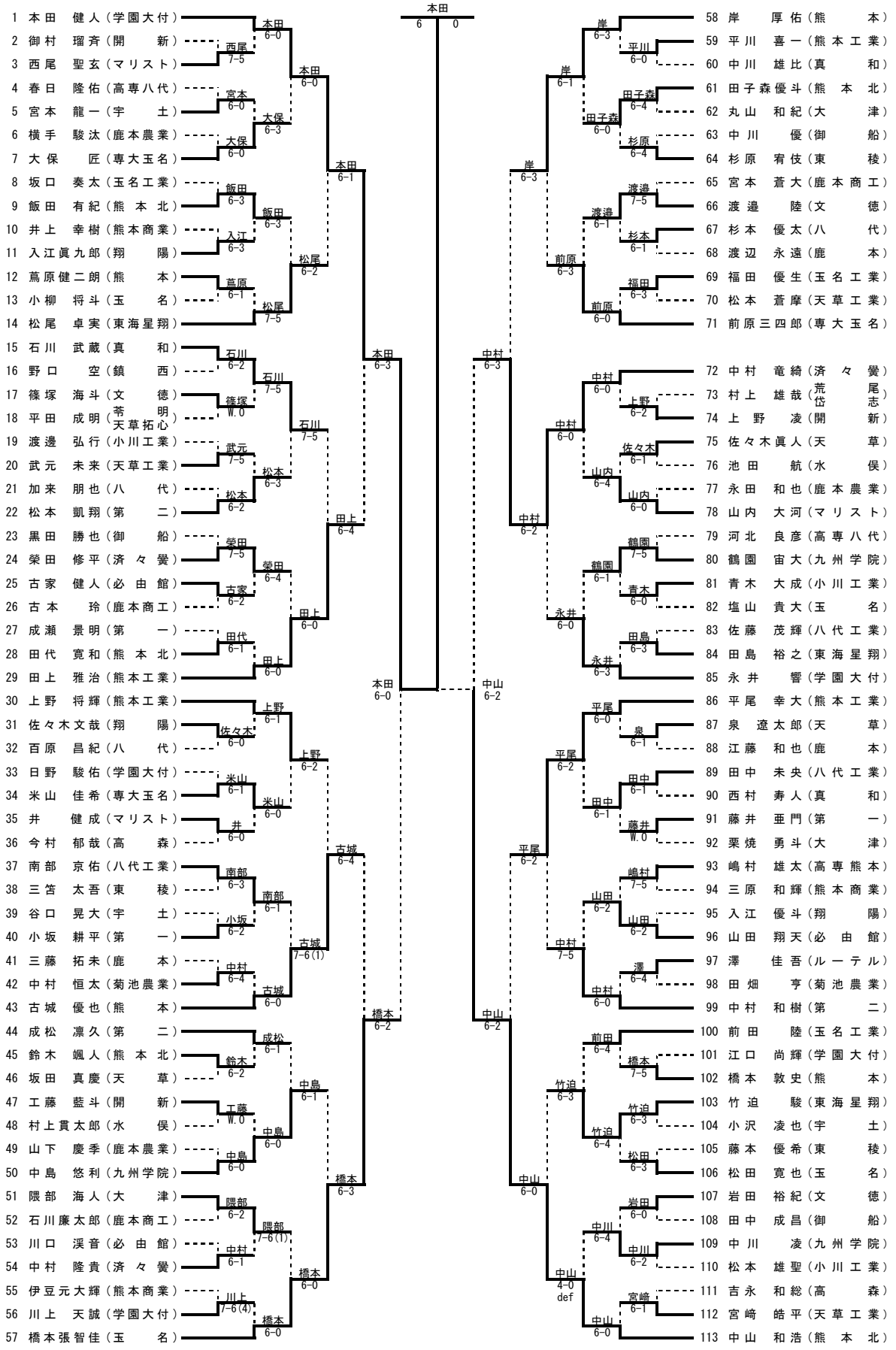

「シード順」
①本田　健人（学園大付）　②木村　孝輝（第　二）　③中斐　賢也（文　徳）　④中山　和浩（熊 本 北）
⑤岸　厚佑（熊　本）　⑥橋本　張成（玉　名）　⑦中嶋　暖大（熊 本 北）　⑧橋本張智佳（玉　名）
⑨上野　将輝（熊本工業）　⑩小山　大輔（玉名工業）　⑪米山　裕貴（熊 本 北）　⑫永井　響（学園大付）
⑬平尾　幸大（熊本工業）　⑭中村　朋樹（学園大付）　⑮岡畑　輝（熊　本）　⑯田上　雅治（熊本工業）

平成２８年国体一次予選兼九州ジュニアテニス選手権大会熊本県予選

１８歳以下男子シングルスＮＯ．２

114 甲斐　賢也（文　徳）
115 前田　孟樹（玉　名）
116 榊　啓太（必由館）
117 緒方　駿（熊　本）
118 前川　達也（翔　陽）
119 田村　駿（熊本商業）
120 髙本　啓太（鹿本商工）
121 梅田広太郎（真　和）
122 福本　博之（第　一）
123 倉岡　智樹（御　船）
124 松永　仁（九州学院）
125 山崎　悟（鹿　本）
126 伊藤　大史（熊本工業）
127 押川　太志（第　二）

128 上口　和真（東海星翔）
129 岩崎　悠真（苓明 天草拓心）
130 平野　直希（小川工業）
131 森内　瑞生（開　新）
132 藤田　孔也（大　津）
133 中村　郁哉（天　草）
134 今田　翼（八代工業）
135 林　直樹（鹿本農業）
136 松本佑太（玉名工業）
137 加藤　優貴（東　稜）
138 田代　典大（熊本北）
139 井上　卓哉（済々黌）
140 廣田　智也（宇　土）
141 中村　朋樹（学園大付）
142 米山　裕貴（熊本北）
143 藤本　亮汰（九州学院）
144 岩田　瑠維（大　津）
145 福田　圭佑（文　徳）
146 久木田祥侑（八　代）
147 平田　知也（熊本商業）
148 松本　真佑（水　俣）
149 坂田　隼也（熊本工業）
150 髙須　栄（済々黌）
151 本田　大貴（マリスト）
152 青柳　雄斗（天草工業）
153 佐藤　尚輝（鎮　西）
154 氏原　将貴（高専八代）
155 楠野　文太（第　二）
156 庭野　颯真（熊　本）
157 中村　奎太（学園大付）
158 荒木　勇志（玉名工業）
159 井手　凜誠（必由館）
160 岡松　悠斗（専大玉名）
161 山北　優作（鹿本商工）
162 澤渡　大雅（宇　土）
163 野田　建成（翔　陽）
164 早川裕津奎（鹿　本）
165 諏訪　俊也（天　草）
166 田中　達哉（真　和）
167 大塚友紀也（第　一）
168 矢野　大吉（鹿本農業）
169 橋本　張成（玉　名）

170 中嶋　峻大（熊本北）
171 金沢　博（文　徳）
172 坂本　友輝（第　二）
173 古里　尊（水　俣）
174 福山　翔大（八　代）
175 緒方　俊生（開　新）
176 木庭　隆法（鹿本農業）
177 田中　雅大（鹿　本）
178 山下　優真（天草工業）
179 寺本　彗人（マリスト）
180 溝口　輝（天　草）
181 福田　力（玉　名）
182 潮永　崚（学園大付）
183 竹下三四郎（熊本工業）
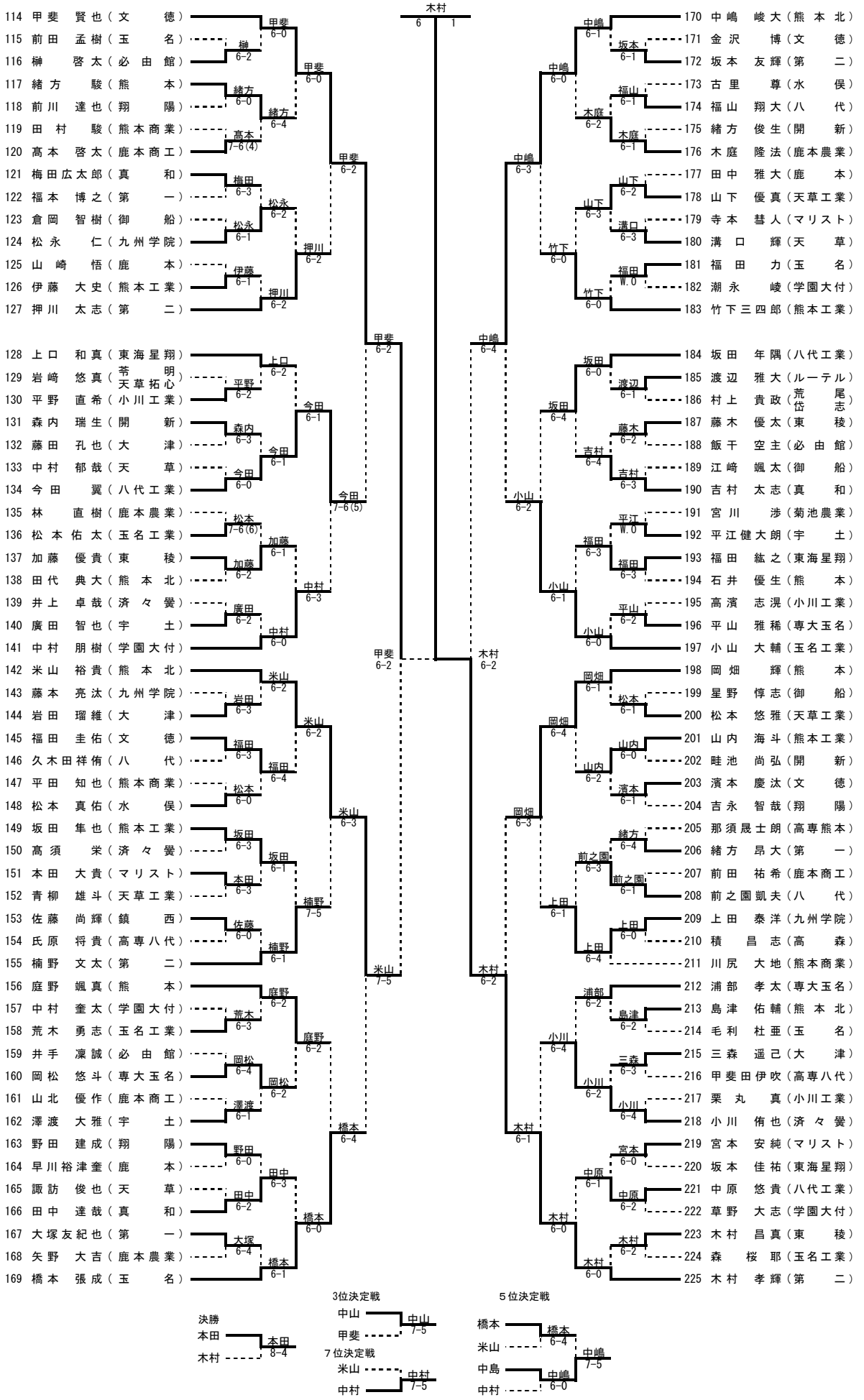
184 坂田　年隅（八代工業）
185 渡辺　雅大（ルーテル）
186 村上　貴政（荒尾 岱志）
187 藤木　優太（東　稜）
188 飯干　空主（必由館）
189 江崎　颯太（御　船）
190 吉村　太志（真　和）
191 宮川　渉（菊池農業）
192 平江健大朗（宇　土）
193 福田　紘之（東海星翔）
194 石井　優生（熊　本）
195 高濱　志滉（小川工業）
196 平山　雅稀（専大玉名）
197 小山　大輔（玉名工業）
198 岡畑　輝（熊　本）
199 星野　惇志（御　船）
200 松本　悠雅（天草工業）
201 山内　海斗（熊本工業）
202 畦池　尚弘（開　新）
203 濱本　慶汰（文　徳）
204 吉永　智哉（翔　陽）
205 那須晟士朗（高専熊本）
206 緒方　昂大（第　一）
207 前田　祐希（鹿本商工）
208 前之園凱夫（八　代）
209 上田　泰洋（九州学院）
210 積　昌志（高　森）
211 川尻　大地（熊本商業）
212 浦部　孝太（専大玉名）
213 島津　佑輔（熊本北）
214 毛利　杜亜（玉　名）
215 三森　遥己（大　津）
216 甲斐田伊吹（高専八代）
217 栗丸　真（小川工業）
218 小川　侑也（済々黌）
219 宮本　安純（マリスト）
220 坂本　佳祐（東海星翔）
221 中原　悠貴（八代工業）
222 草野　大志（学園大付）
223 木村　昌真（東　稜）
224 森　桜耶（玉名工業）
225 木村　孝輝（第　二）