平成30年度熊本県高等学校夏季テニス選手権大会
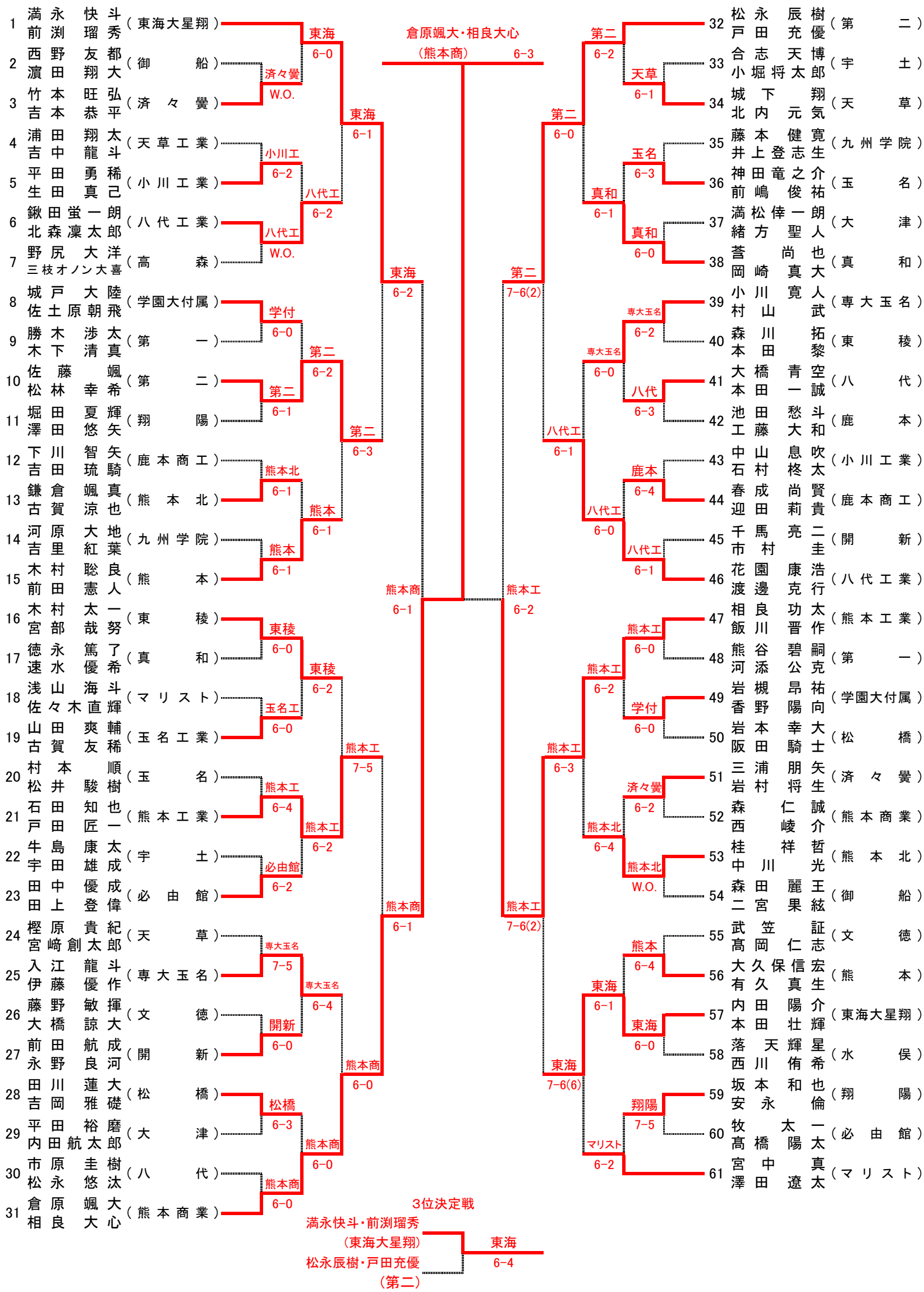
1年男子ダブルス