# ２０１９年国体一次予選兼九州ジュニアテニス選手権大会熊本県予選

１８歳以下女子シングルス　No.１

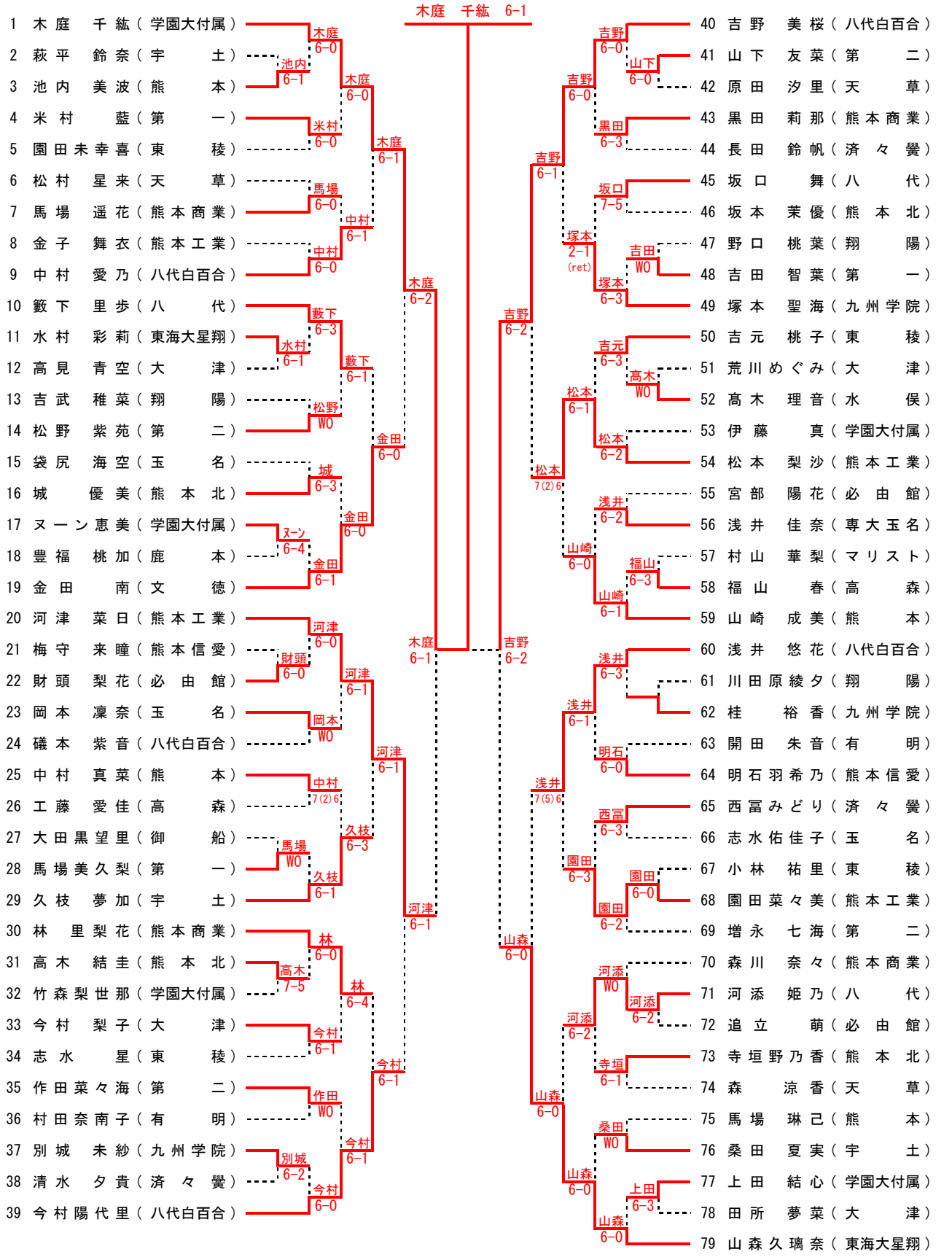


①木庭　千紘（学園大付属）　②松本　瑞希（学園大付属）　③西村　天那（学園大付属）　④山森久璃奈（東海大星翔）
⑤吉野　美桜（八代白百合）　⑥早田　美憂（熊本工業）　⑦松川　幸美（第一）　⑧今村陽代里（八代白百合）

# 2019年国体一次予選兼九州ジュニアテニス選手権大会熊本県予選
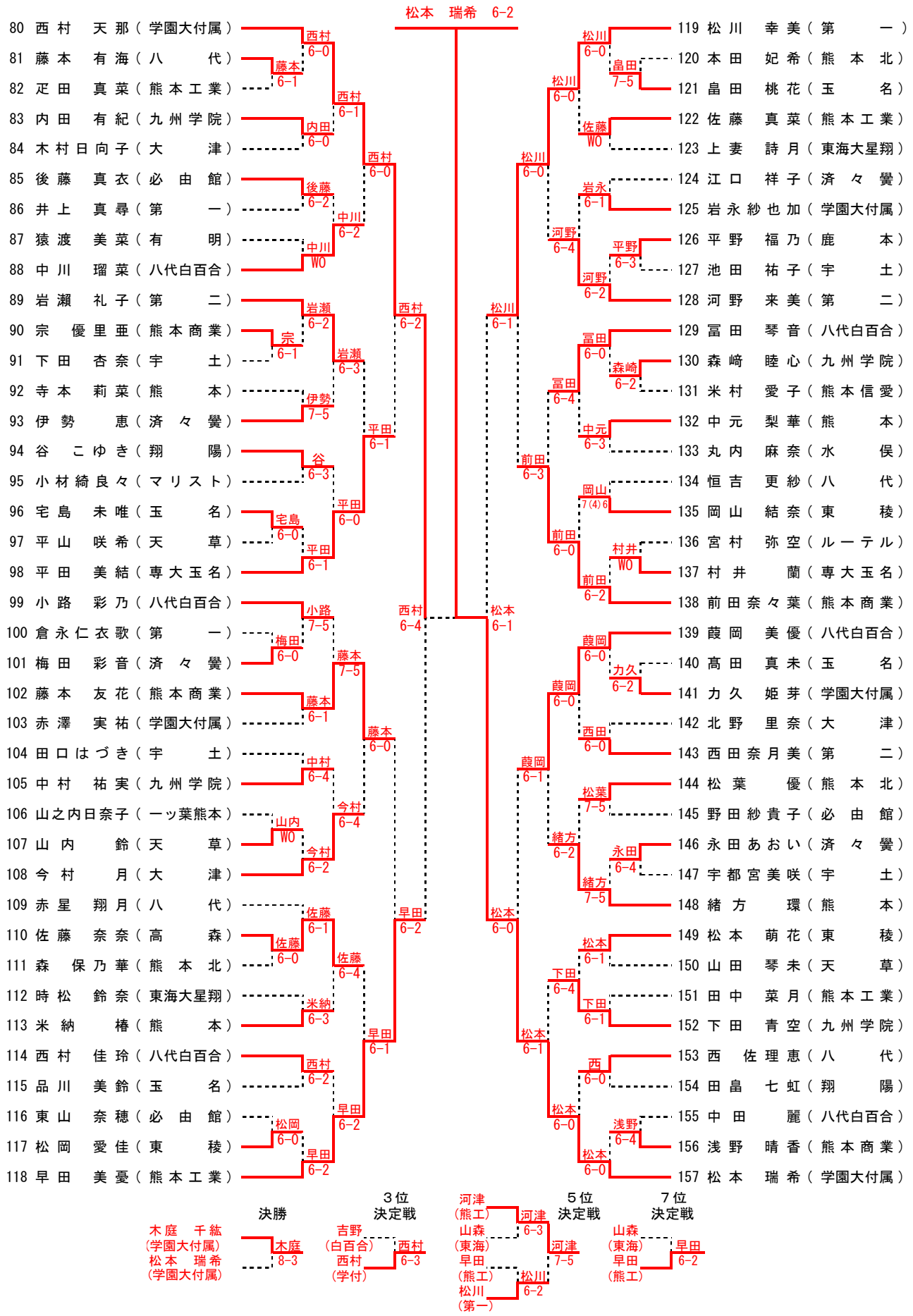
１８歳以下女子シングルス　No.2