令和元年度（2019年度）熊本県高等学校夏季テニス選手権大会

２年女子シングルスＮＯ．１

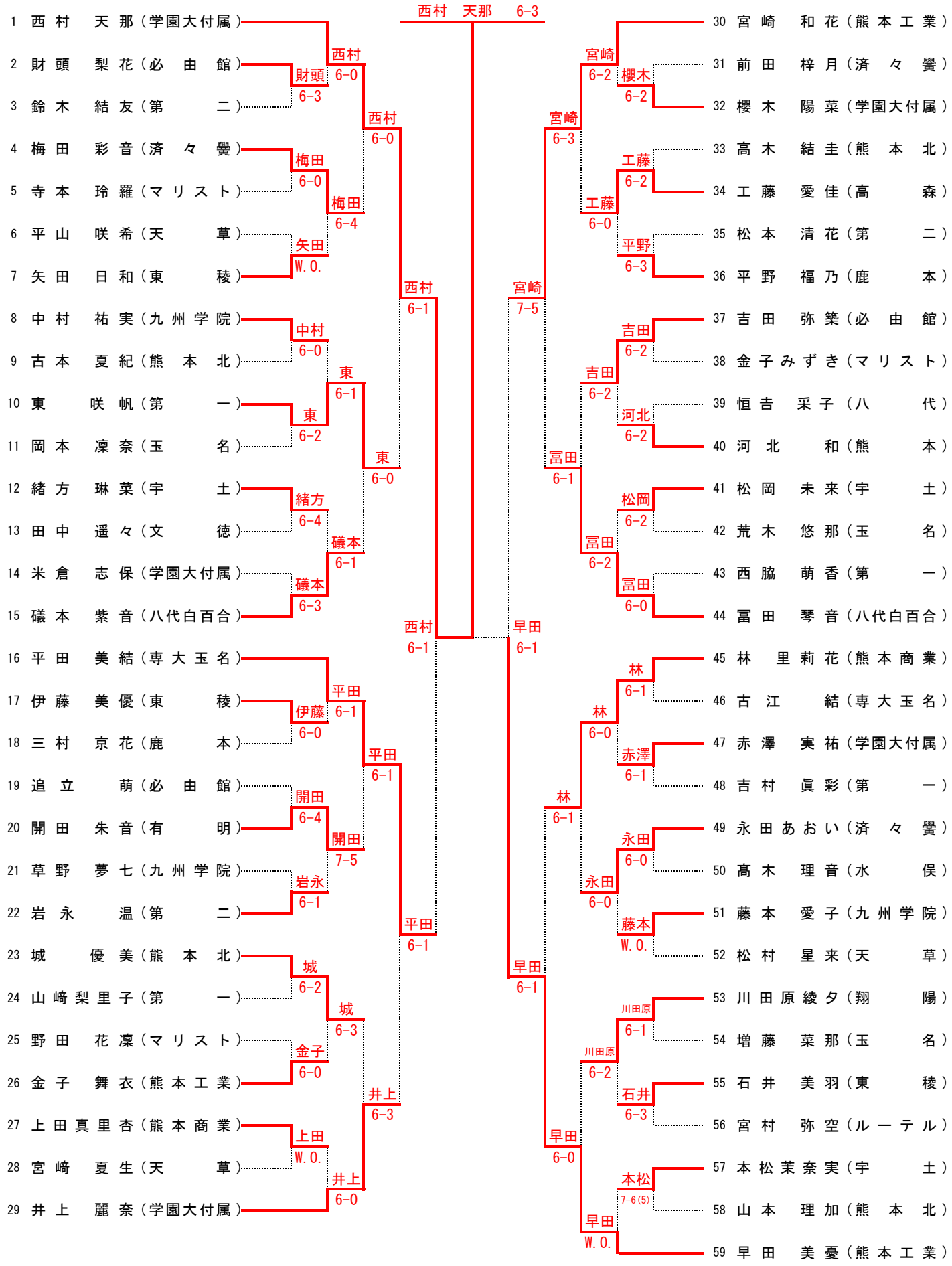

［シード順］

① 西村　天那　（学園大付）　② 吉野　美桜　（白百合）　③ 松川　幸美　（第一）　④ 早田　美憂　（熊本工業）
⑤ 宮崎　和花　（熊本工業）　⑥ 蓑田さくら　（熊本工業）　⑦ 金田　南　（文徳）　⑧ 井上　麗奈　（学園大付）

令和元年度（2019年度）熊本県高等学校夏季テニス選手権大会

２年女子シングルスＮＯ．２

60 松川　幸美（第一）
61 浦部　史帆（玉名）
62 黒澤凛音華（学園大付属）
63 津野　美幸（熊本北）
64 豊福　桃加（鹿本）
65 高橋さくら（東稜）
66 長谷部　星（第二）
67 西冨みどり（済々黌）
68 野田　瞳（九州学院）
69 村井　蘭（専大玉名）
70 田畠　七虹（翔陽）
71 宮部　陽花（必由館）
72 上田　結心（学園大付属）
73 松永　凜（宇土）
74 中村　愛乃（八代白百合）
75 米山　詩歩（学園大付属）
76 阿部　愛佳（第二）
77 前村　千尋（済々黌）
78 前田　遙香（熊本商業）
79 松葉　優（熊本北）
80 本村　彩乃（東稜）
81 高口　絢可（玉名）
82 松山　凜歩（マリスト）
83 新崎　彩（八代）
84 森田　愛美（天草）
85 三隅　日向（必由館）
86 工藤紗莉菜（九州学院）
87 宮城友衣梨（ルーテル）
88 西村　友希（第一）
89 蓑田さくら（熊本工業）

90 金田　南（文徳）
91 岩野　美紅（マリスト）
92 鈴木　楓菜（東稜）
93 木庭未緒子（必由館）
94 森永さくら（熊本商業）
95 鹿島　渚沙（第二）
96 濵崎　杏莉（宇土）
97 志水佑佳子（玉名）
98 森　保乃華（熊本北）
99 伊藤　真（学園大付属）
100 山口　香乃（九州学院）
101 原田　汐里（天草）
102 中村　陽乃（第一）
103 岩田　瑞菜（八代）
104 松本　梨沙（熊本工業）
105 佐藤　奈奈（高森）
106 濱田万優加（玉名）
107 田中　菜帆（宇土）
108 浅井　佳奈（専大玉名）
109 後藤　真衣（必由館）
110 馬場美久梨（第一）
111 古田　桃華（第二）
112 野尻　朋花（東稜）
113 山内　鈴（天草）
114 満田　莉子（済々黌）
115 力久　姫芽（学園大付属）
116 林田　百海（マリスト）
117 田中　菜月（熊本工業）
118 後藤安希子（九州学院）
119 吉野　美桜（八代白百合）

吉野　美桜　6-3

松川 6-0 浦部 6-4
豊福 7-5
高橋 6-4 高橋 W.O.
松川 6-0 松川 6-3
西冨 6-2 西冨 6-1
村井 6-1
中村 6-3 宮部 6-4
中村 6-0 中村 6-0
蓑田 6-4
米山 6-0 米山 6-1
前田 6-3
米山 6-1 本村 6-2
本村 W.O.
松山 6-1
蓑田 6-3
新崎 6-1 新崎 6-3
三隅 6-4
蓑田 6-0 宮城 6-1
蓑田 6-0

金田 6-0 金田 6-0
鈴木 W.O.
木庭 6-3 濵崎 6-4
濵崎 6-4
金田 6-1 森 6-1
伊藤 6-1 伊藤 6-2
松本 6-2 中村 6-0
松本 6-0 松本 6-0
吉野 6-4 佐藤 6-1
佐藤 6-2 浅井 W.O.
佐藤 6-2 後藤 6-4
野尻 6-1 野尻 6-1
吉野 6-0 満田 W.O.
力久 6-4 力久 6-0
吉野 6-0 田中 6-1
吉野 6-0

決勝戦
西村　天那（学園大付属）
吉野　美桜（八代白百合）
吉野 7-6(6)

三位決定戦
早田（熊工）
蓑田（熊工）
蓑田 6-3

五位決定戦
平田（専大玉名）
宮崎（熊工）
平田 6-4
松川（第一）
金田（文徳）
松川 6-1
松川 6-1

七位決定戦
宮崎（熊工）
金田（文徳）
金田 6-2