令和元年度　熊本県高等学校冬季ダブルステニス選手権大会
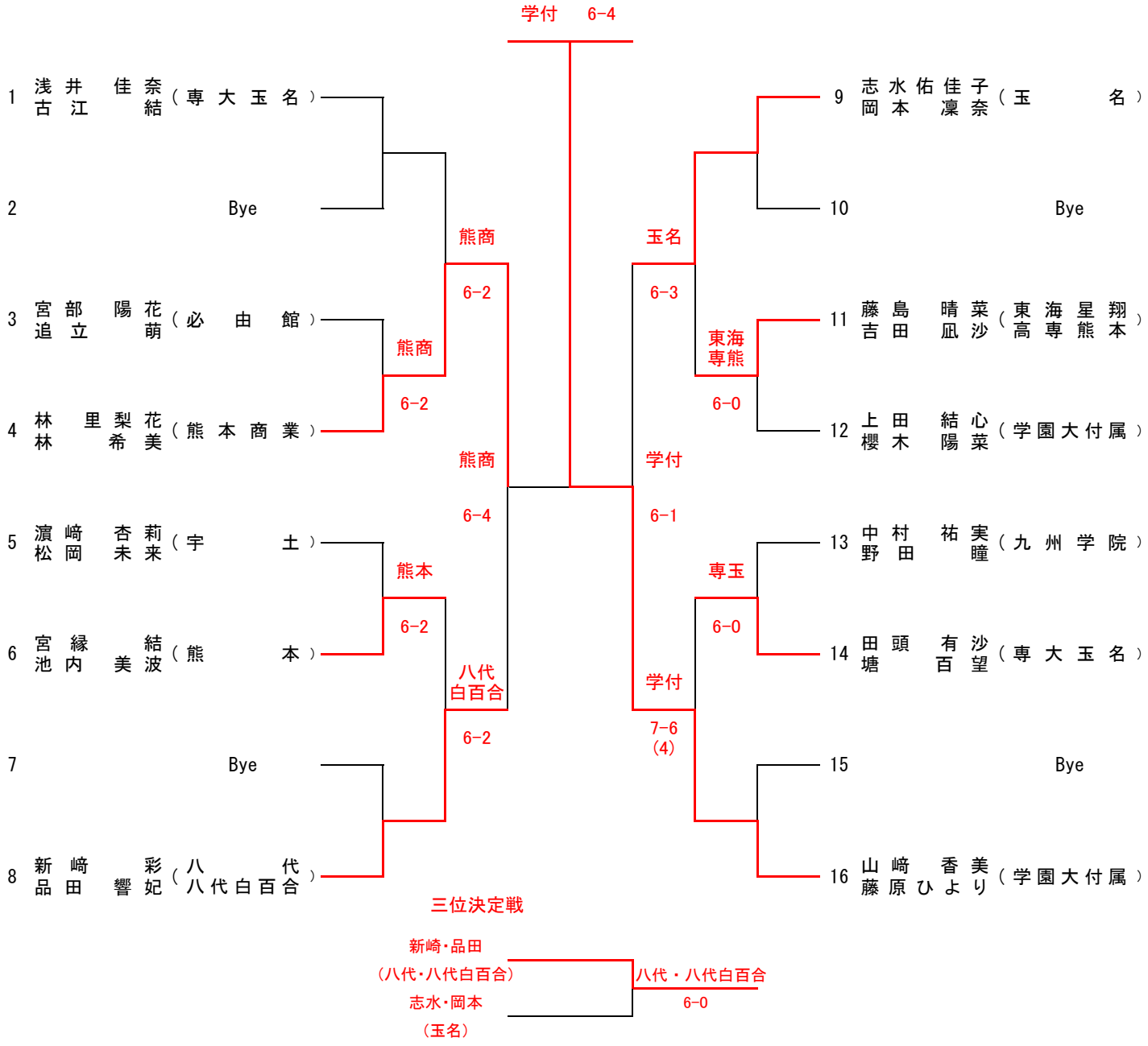
女子Ｂクラス決勝トーナメント　１２ドロー