令和元年度　熊本県高等学校冬季ダブルステニス選手権大会
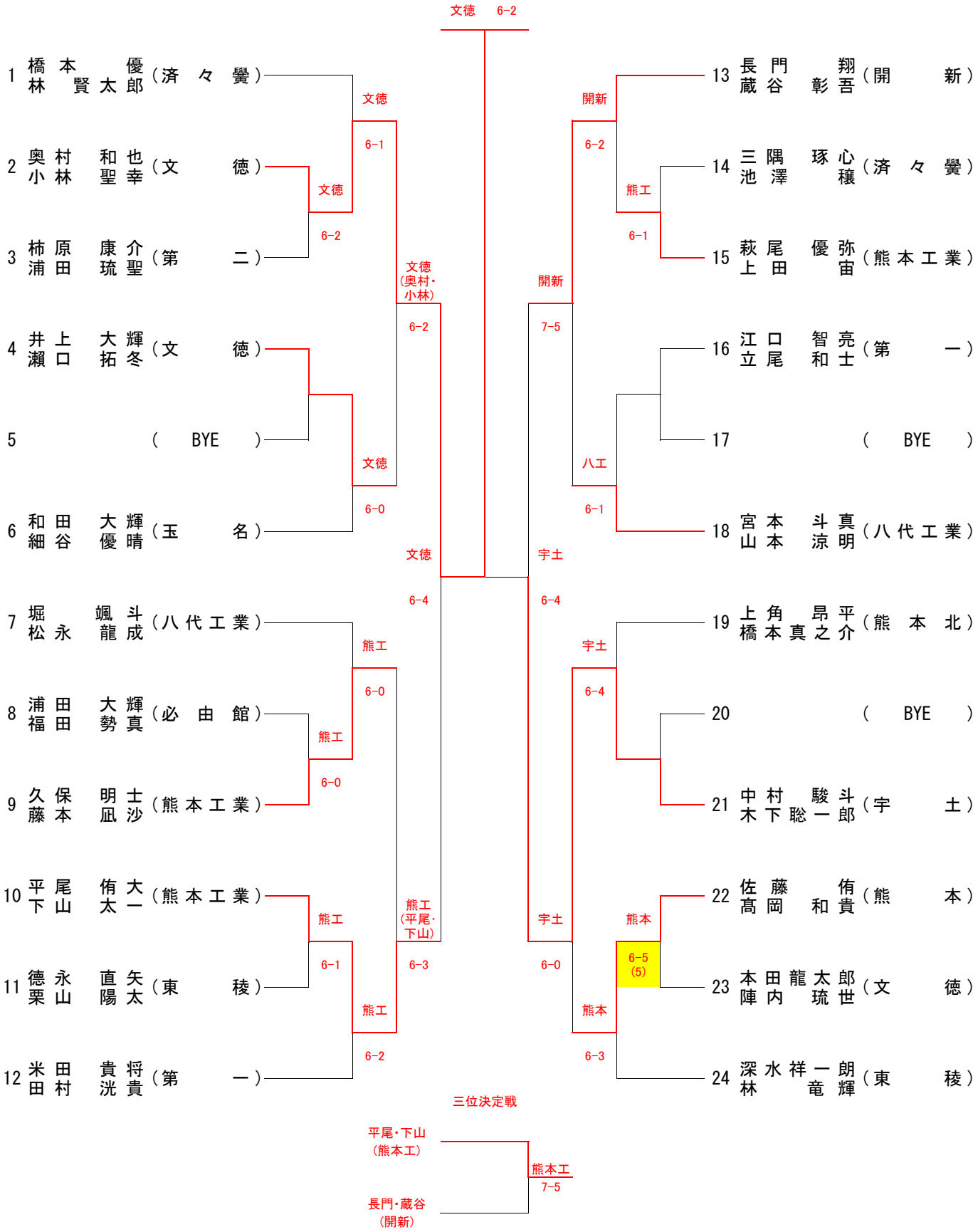
男子Ｃクラス決勝トーナメント　２１ドロー