令和2年度　熊本県高等学校夏季テニス選手権大会

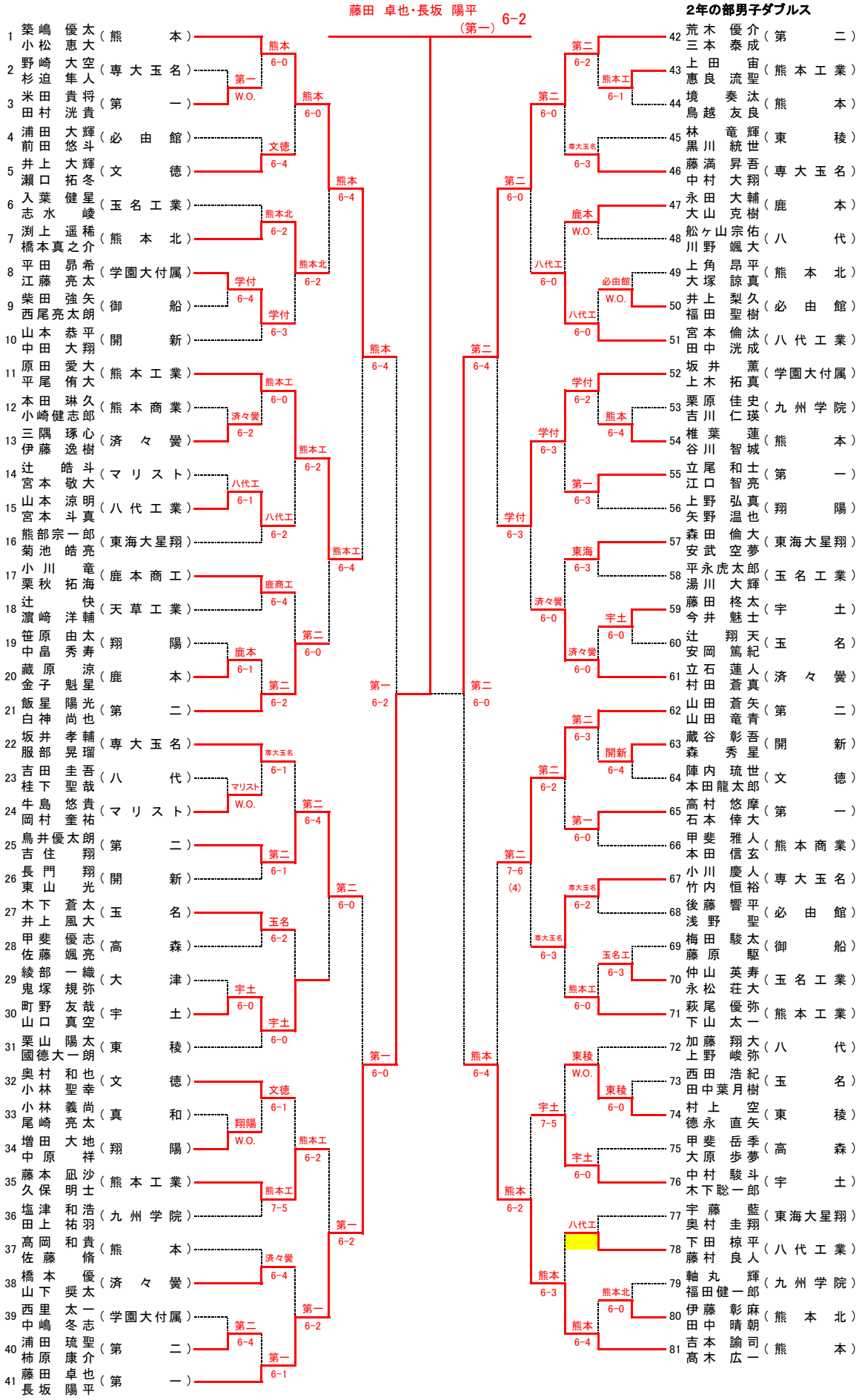

[シード順]

① 築嶋　優太（熊本）小松　恵大
② 吉本　諭司（熊本）高木　広一
③ 荒木　優介（第二）三本　泰成
④ 藤田　卓也（第一）長坂　陽平