令和２年度　熊本県高等学校テニス新人大会

2020/10/20　訂正版

男子ダブルス　ＮＯ．１

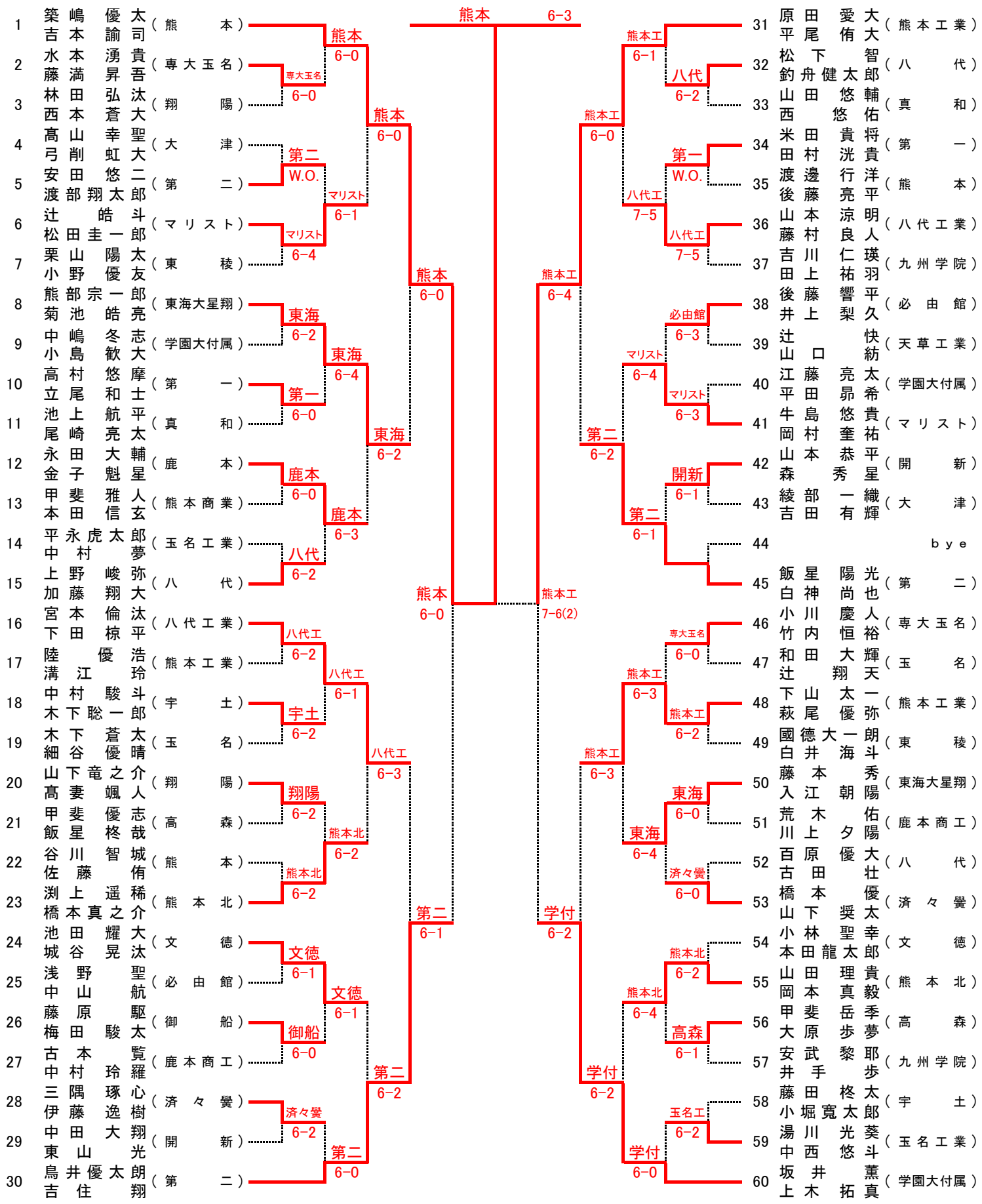

［シード順］

①築嶋　優太（熊　本）
吉本　諭司

②藤田　卓也（第　一）
長坂　陽平

③荒木　優介（第　二）
三本　泰成

④坂井　薫（学園大付属）
上木　拓真

令和２年度　熊本県高等学校テニス新人大会

2020/10/20　訂正版

男子ダブルス　ＮＯ．２

61 荒木 優介 三本 泰成（第二）
62 中島 充貴 倉田 樹（熊本北）
63 有森 光陸 宗 慎大（玉名）
64 大山 克樹 藏原 涼（鹿本）
65 前田 暁佳 吉村 駿利（玉名工業）
66 竹村 孝大 岡本 迪利（真和）
67 山口 颯太 池邉 真輝人（鹿本商工）
68 田中 洸成 宮本 斗真（八代工業）
69 村上 空 木原 雅翔（東稜）
70 大塚 雅希 宮崎 淳綺（第一）
71 上田 大夢 浜田 以心（東海大星翔）
72 奥村 和也 井上 大輝（文徳）
73 惠良 流聖 上田 宙（熊本工業）
74 軸丸 輝 福田 健一郎（九州学院）
75 山下 凌功 益 滿 涼（学園大付属）
76 坂井 孝輔 服部 晃瑠（専大玉名）
77 bye
78 栗崎 悠貴 中島 悠希（済々黌）
79 浦田 大輝 福田 勢真（必由館）
80 長門 翔 蔵谷 彰吾（開新）
81 吉田 諒真 西里 太一（学園大付属）
82 小島 徹平 佐藤 遼真（翔陽）
83 廣岡 香太朗 峠原 圭吾（宇土）
84 宮本 敬大 渡辺 真旺（マリスト）
85 山中 繭羅 向 優貴（天草工業）
86 井口 雄心 本村 仁教（熊本商業）
87 井上 滉太 石本 倖大（第一）
88 中山 琉成 江里口 悠斗（熊本工業）
89 西村 有翔 江上 孔明（第二）
90 小松 恵大 椎葉 蓮（熊本）

91 山田 蒼矢 山田 竜青（第二）
92 前田 悠斗 原口 大和（必由館）
93 丸野 靖礼 村田 健人（八代工業）
94 徳永 直矢 松本 祥（東稜）
95 佐藤 颯亮 穴見 春登（高森）
96 陣内 琉世 瀬口 拓冬（文徳）
97 三木 太陽 田中 淳仁（済々黌）
98 山口 真空 町野 友哉（宇土）
99 柴田 強矢 西尾 亮太朗（御船）
100 浅尾 勇志 井上 風大（玉名）
101 塩津 和浩 栗原 佳史（九州学院）
102 本田 琳久 小崎 健志郎（熊本商業）
103 桂下 聖哉 吉田 圭吾（八代）
104 bye
105 髙木 広一 吉川 尚宏（熊本）
106 久保 明士 藤本 凪沙（熊本工業）
107 原田 匠 中畠 秀寿（翔陽）
108 伊藤 彰麻 田中 晴朝（熊本北）
109 小川 竜 栗秋 拓海（鹿本商工）
110 川野 颯大 舩ヶ山 宗佑（八代）
111 永松 荘大 志水 崚（玉名工業）
112 柿原 康介 浦田 琉聖（第二）
113 金子 倫己 川口 樹（専大玉名）
114 森蒼 一郎 荒木 祐人（開新）
115 森田 倫大 安武 空夢（東海大星翔）
116 鬼塚 規弥 志波 健聖（大津）
117 大久保 洋祐 阿津坂 誠大（マリスト）
118 鳥越 友良 境 奏汰（熊本）
119 原 悟 那須野 雅人（学園大付属）
120 藤田 卓也 長坂 陽平（第一）

第二 6-0
熊本北 6-4
鹿本 6-2
真和 6-1
鹿本 6-2
八代工 6-2
東海 6-0
八代工 6-0
文徳 6-1
学付 6-3
学付 6-1
学付 6-4
専大玉名 6-1
済々黌 6-0
専大玉名 6-1
開新 6-2
宇土 6-4
宇土 6-0
マリスト 6-2
マリスト 6-2
熊本商 6-4
熊本工 6-2
熊本工 6-1
熊本 7-5
第二 6-2
専大玉名 6-4
専大玉名 6-1
第二 6-0
八代工 6-1
東稜 6-2
済々黌 6-3
済々黌 6-3
第二 6-2
宇土 6-4
宇土 6-2
九州学院 7-5
熊本 6-3
熊本商 6-1
熊本 6-3
熊本工 6-1
熊本工 6-4
熊本北 6-0
熊本工 6-2
八代 6-1
専大玉名 6-0
専大玉名 6-2
開新 6-1
開新 6-0
大津 6-1
第一 6-1
熊本 6-4
第一 6-0
専大玉名 6-4
第二 7-6(0)
第一 6-4
第一 6-1

決勝

1 築嶋 優太・吉本 諭司（熊本）
76 坂井 孝輔・服部 晃瑠（専大玉名）
熊本 8-4

3位決

原田・平尾（熊本工）
藤田・長坂（第一）
第一 6-2