令和4年度　熊本県高等学校総合体育大会テニス競技大会

令和4年5月28日･6月3日～6日　於：パークドーム熊本・県民総合運動公園・植木中央公園・城山公園運動施設・城南スポーツセンター

2022/5/29　1:51:18 PM

女子シングルス

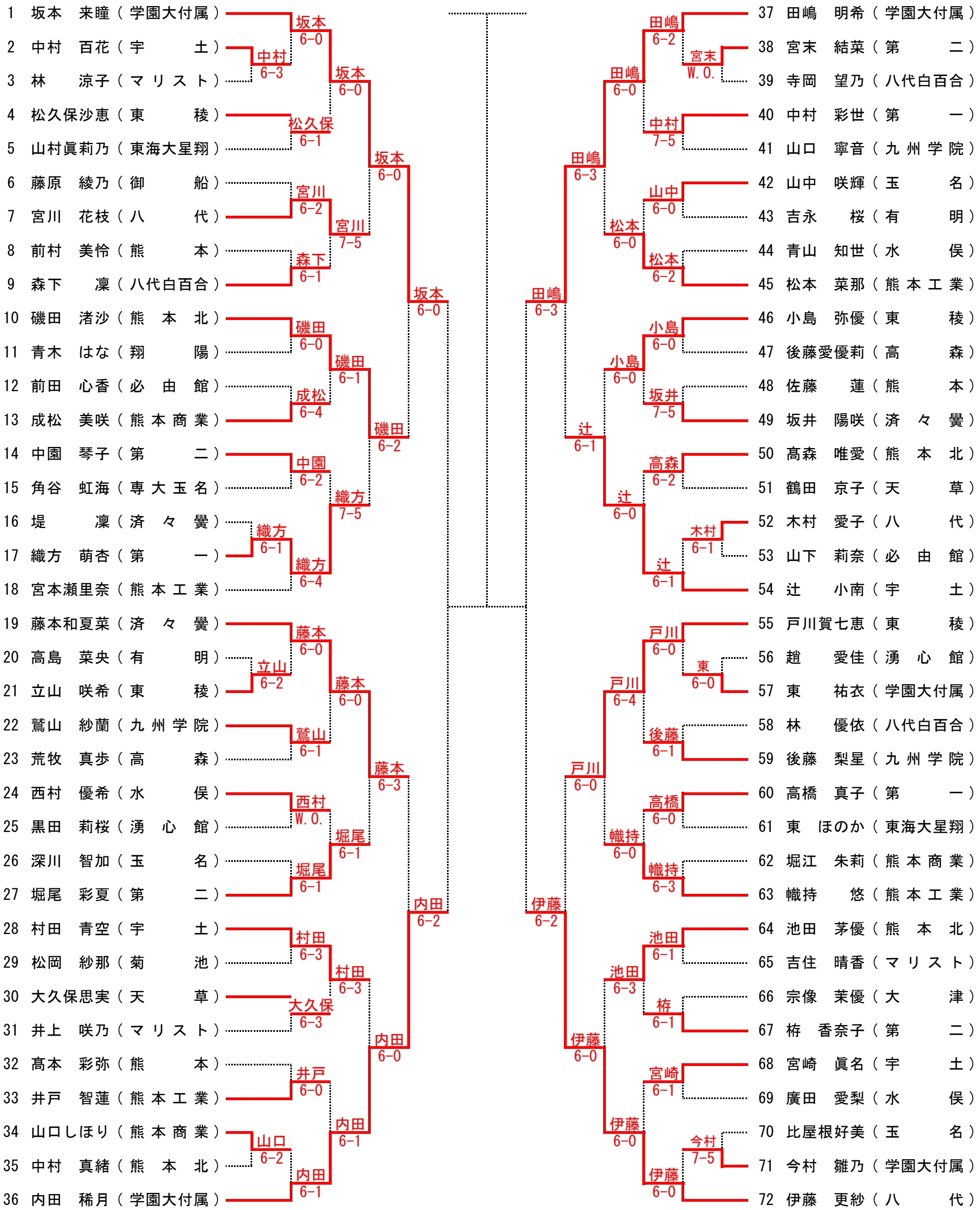

【シード順】

①坂本　来瞳（学園大付属）　②梅田菜々花（八代白百合）　③荒巻　美結（　熊本北　）　④伊藤　更紗（　八　代　）

⑤田嶋　明希（学園大付属）　⑥隅川　遙花（　熊　本　）　⑦桑原みのり（　天　草　）　⑧内田　稀月（学園大付属）

令和4年度　熊本県高等学校総合体育大会テニス競技大会

令和4年5月28日･6月3日～6日　於：パークドーム熊本・県民総合運動公園・植木中央公園・城山公園運動施設・城南スポーツセンター

2022/5/29　1:51:18 PM

女子シングルス

73 荒巻　美結（熊本北）
74 末松　愛菜（済々黌）
75 松本　妃莉（水俣）
76 工藤　貴久（高森）
77 萩嶺　蓮花（八代）
78 生島　由菜（八代白百合）
79 佐伯　瑠海（翔陽）
80 西　真優美（湧心館）
81 田中　晴菜（第一）
82 工藤　楓菜（熊本商業）
83 山下　優華（有明）
84 松江　桃香（学園大付属）
85 荒森　由聖（東稜）
86 山内　凜花（八代工業）
87 渡辺　咲良（東海大星翔）
88 松永　彩花（熊本）
89 福岡　友望（御船）
90 牧　朋花（熊本工業）
91 永田友希菜（九州学院）
92 一村　美羽（八代白百合）
93 美並　優希（熊本北）
94 帆足　樹（玉名）
95 古垣　芽姫（必由館）
96 永吉　陽菜（東稜）
97 塩石　姫蘭（水俣）
98 松本　唯愛（マリスト）
99 西田　弥生（第二）
100 中道　亜衣（八代）
101 北岡　優梨（済々黌）
102 竹下　七海（宇土）
103 井本　季花（学園大付属）
104 木下　陽華（第一）
105 堤　はるか（大津）
106 池田　留奈（天草）
107 髙橋美緒奈（熊本工業）
108 隅川　遥花（熊本）

荒巻 6-0
末松 6-1
荒巻 6-0
萩嶺 6-0
荒巻 6-0
生島 6-2
生島 6-3
田中 6-0
荒巻 6-0
工藤 6-0
松江 6-2
松江 7-6(5)
牧 6-1
山内 7-5
牧 6-0
松永 6-2
牧 6-0
永田 6-2
一村 6-3
永田 6-0
古垣 6-2
永田 6-0
永吉 6-4
西田 6-1
西田 6-0
永田 7-5
北岡 6-1
北岡 7-6(5)
竹下 6-0
隅川 6-2
木下 7-6(3)
隅川 6-0
髙橋 6-0
隅川 6-4

109 桑原みのり（天草）
110 澤幡　美希（熊本）
111 福澤　麻衣（必由館）
112 森本　有紀（学園大付属）
113 笹嶋　愛良（済々黌）
114 早野　莉佳（玉名）
115 前田　芙希（第一）
116 下田　真櫻（東海大星翔）
117 佐藤　真心（熊本工業）
118 増永　清菜（東稜）
119 前田　梨沙（八代）
120 中村　佳湖（九州学院）
121 津崎　美佐（学園大付属）
122 多田隈綾乃（有明）
123 古閑　玲光（マリスト）
124 那須衣理伽（宇土）
125 瀬崎　杏菜（熊本商業）
126 井戸　智羽（第二）
127 野中　美怜（済々黌）
128 宮本　真那（玉名）
129 山口　素佳（第二）
130 大塚　陽葵（水俣）
131 松﨑　加夏（熊本）
132 平山萌々花（熊本北）
133 田尻菜々美（高森）
134 古賀ひなた（必由館）
135 森川　珠梨（学園大付属）
136 本田　愛翔（熊本工業）
137 北岡　佳倫（宇土）
138 杉本　光咲（熊本商業）
139 大橋　乙葉（文徳）
140 小田　楓華（マリスト）
141 古田　鈴佳（翔陽）
142 作本　彩愛（九州学院）
143 橋本明香利（八代）
144 梅田菜々花（八代白百合）

桑原 6-1
福澤 6-0
桑原 6-0
笹嶋 6-3
桑原 6-0
早野 7-5
佐藤 6-2
佐藤 W.O.
津崎 6-2
増永 6-1
津崎 6-1
津崎 6-1
津崎 6-0
多田隈 6-1
井戸 6-2
瀬崎 6-0
井戸 6-3
山口 6-4
山口 6-1
山口 6-2
松﨑 6-4
森川 6-0
平山 6-2
森川 6-0
森川 6-0
本田 6-1
本田 6-1
本田 6-0
杉本 6-1
本田 6-3
小田 6-3
梅田 6-0
橋本 6-0
梅田 6-2

決勝戦

（　　）
（　　）

3位決定戦

5位決定戦

7位決定戦