令和4年度　熊本県高等学校夏季テニス選手権大会

令和4年7月23日･8月6日～8日　於：パークドーム熊本・県民総合運動公園・植木中央公園

2022/8/8　11:46:32 AM

2年女子シングルス

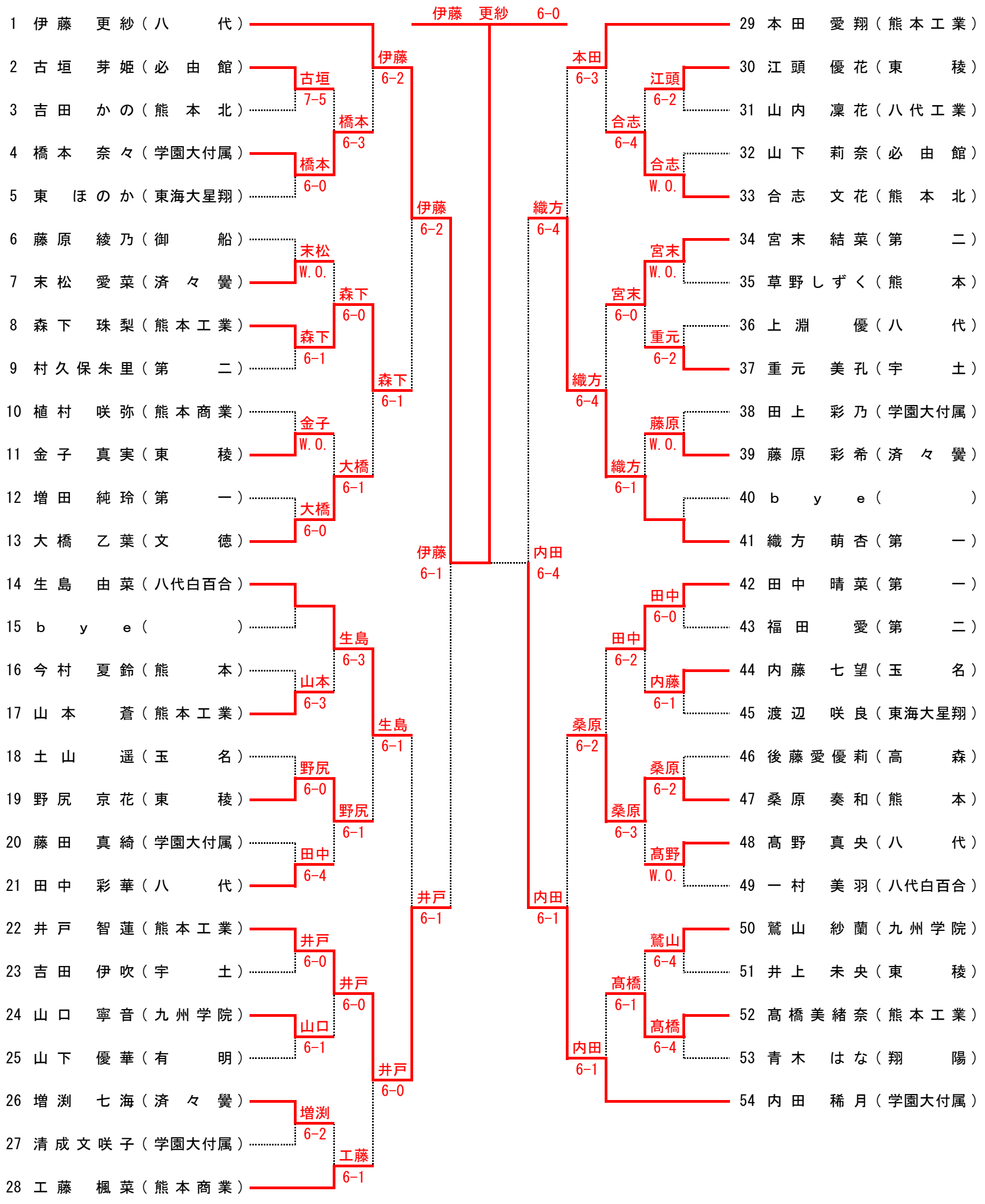

【シード順】

①伊藤　更紗（　八　代　）　②梅田菜々花（八代白百合）　③津﨑　美佐（学園大付属）　④内田　稀月（学園大付属）

⑤本田　愛翔（ 熊本工業 ）　⑥幟持　悠（ 熊本工業 ）　⑦佐藤　真心（ 熊本工業 ）

令和4年度　熊本県高等学校夏季テニス選手権大会

令和4年7月23日･8月6日～8日　於：パークドーム熊本・県民総合運動公園・植木中央公園

2022/8/8　11:46:32 AM

2 年 女 子 シ ン グ ル ス

55	津 﨑　美 佐	（学園大付属）
56	後 藤　梨 星	（九 州 学 院）
57	川 部　瑞 月	（東　　稜）
58	嶋 田 安 希 子	（八　　代）
59	下 田　真 櫻	（東海大星翔）
60	前 田　心 音	（必 由 館）
61	藤 田 こ と み	（済 々 黌）
62	栫　有 里 子	（第　　二）
63	梅 田　陽 佳	（熊 本 工 業）
64	源五郎丸友稀	（宇　　土）
65	紀　ひ よ り	（熊　　本）
66	村 上　唯 菜	（熊 本 北）
67	高 橋　真 子	（第　　一）
68	松 江　桃 香	（学園大付属）
69	b　y　e	（　　）
70	浦 田　悠 心	（第　　二）
71	大 塚　陽 葵	（水　　俣）
72	川 﨑 ひ よ り	（熊　　本）
73	坂 口　心 優	（熊 本 北）
74	佐 伯　瑠 海	（翔　　陽）
75	山 口 し ほ り	（熊 本 商 業）
76	坂 本　梨 音	（済 々 黌）
77	森 本　有 紀	（学園大付属）
78	中 村　美 結	（八　　代）
79	木 下　陽 華	（第　　一）
80	幟 持　　悠	（熊 本 工 業）
81	佐 藤　真 心	（熊 本 工 業）
82	吉 住　晴 香	（マ リ ス ト）
83	松 岡　紗 那	（菊　　池）
84	春 木　郁 乃	（宇　　土）
85	笹 嶋　愛 良	（済 々 黌）
86	東　　祐 衣	（学園大付属）
87	有 働　　由	（東　　稜）
88	中 村　彩 世	（第　　一）
89	市 原　　煌	（熊　　本）
90	田 尻　優 奈	（熊 本 北）
91	吉 永　　桜	（有　　明）
92	b　y　e	（　　）
93	中 道　亜 衣	（八　　代）
94	栫　香 奈 子	（第　　二）
95	林 田　南 海	（八　　代）
96	平 野　楓 子	（学園大付属）
97	近 藤　　楓	（第　　一）
98	中 村　佳 湖	（九 州 学 院）
99	梅 崎　由 楽	（熊 本 工 業）
100	大 渕　乙 萌	（熊　　本）
101	福 岡　友 望	（御　　船）
102	村 田　美 涼	（東　　稜）
103	古 賀 ひ な た	（必 由 館）
104	藤 本　真 花	（熊 本 商 業）
105	工 藤　貴 久	（高　　森）
106	梅 田 菜 々 花	（八代白百合）

津﨑　美佐　6-3

津﨑 6-0　津﨑 6-0　津﨑 6-1　梅田 6-1

後藤 6-1　後藤 6-3　嶋田 6-3　前田 6-3　梅田 6-3　梅田 6-1　紀 6-4　高橋 6-1　高橋 6-1　梅田 6-2　松江 6-0　浦田 6-0　坂口 6-4　山口 6-4　山口 W.O.　坂本 6-2　木下 6-4　木下 6-2　松江 6-0　松江 6-2　幟持 6-0

佐藤 6-4　佐藤 7-5　梅田 6-3　笹嶋 6-0　中道 6-1　梅崎 6-1　梅田 6-0　松岡 6-2　笹嶋 6-1　東 6-3　中村 6-1　中村 6-0　田尻 6-0　中道 6-0　栫 6-0　栫 6-1　平野 6-2　梅崎 6-3　梅崎 W.O.　N.S.　村田 6-1　村田 6-0　藤本 7-6(1)

決勝戦

伊藤　更紗（八　代）
津﨑　美佐（学園大付属）
伊藤 7-5

3位決定戦

内田　稀月（学園大付属）
梅田菜々花（八代白百合）
梅田 6-2

5位決定戦

井戸智（熊本工）
織方（第一）
松江（学付）
佐藤（熊本工）
井戸 6-2　松江 6-0　井戸 7-6(6)

7位決定戦

織方（第一）
佐藤（熊本工）
織方 6-4