令和4年度　熊本県高等学校夏季テニス選手権大会

令和4年7月23日･8月6日～8日　於：パークドーム熊本・県民総合運動公園・植木中央公園

2022/8/8　11:46:32 AM

２ 年 男 子 ダ ブ ル ス

1	梅田晴太朗 山口　竜輝	（八代工業）
2	門川　隼士 本多　柚貴	（御　船）
3	千葉　渚生 宮崎　一茶	（第　二）
4	満田　桧士 塚脇　智仁	（翔　陽）
5	島津　翼希 渕上　稀星	（真　和）
6	藤原　啓人 米崎　喬哉	（九州学院）
7	甲斐　蓮仁 松尾　俊志	（熊本工業）
8	石島　滉士 山口　真幸	（宇　土）
9	古田　悠貴 大崎　正翔	（八　代）
10	原田　颯太 戸上　拓海	（第　一）
11	穀田　鷹宏 須田　空翔	（熊本工業）
12		（ｂｙｅ）
13	三原　慧士 永田　将也	（玉　名）
14	角谷　陸駆 佐々木悠聖	（専大玉名）
15	馬場　壮太 長迫　拓磨	（熊　本）
16	出田　勇成 前田　夢翔	（東　稜）
17	堀川　和将 徳永　泰造	（文　徳）
18	村山緋呂人 野口　海	（開　新）
19	中尾　光希 村田　翔	（熊本工業）
20	隈部　将斗 城戸　優和	（第　二）
21	清水　勇斗 本田　琉晴	（宇　土）
22	外村　惠斗 小出　幸輝	（真　和）
23	田中惟央和 成瀬　宥樹	（玉　名）
24	田中　啓心 中山　弘教	（学園大付属）
25	岩下　拓誠 中川　拳誠	（東海大星翔）
26	三隅　惇史 石原　彩翔	（文　徳）
27	稲留宗次郎 山室　蒼介	（東　稜）
28	松尾　優輝 宮田　佑人	（玉名工業）
29	上本　勇飛 亀山　涼介	（熊　本　北）
30	薄波　楽 後藤　瑛友	（マリスト）
31	庄野　洸生 嶽本　泰輝	（八　代）
32	陶山国太郎 金崎　一真	（必由館）
33	木下　咲翔 浅生　凌句	（開　新）
34	小林　大陽 平野　七聖	（天　草）
35	矢島　知正 田代　裕人	（済々黌）
36	西山　泰我 榎本　怜	（熊　本）
37	山之内七凪 青木　元希	（熊　本）
38	伊藤　奨悟 伏野　智尋	（必由館）
39	木實　蓮 古澤　諒成	（高　森）
40	小西　曖稀 益山　昊大	（大　津）
41	舛田　崇光 山下　真輝	（宇　土）
42	田上　楓騎 石井　大稀	（マリスト）
43	渕上　拓瑞 加崎　大志	（熊　本　北）
44	駒井　敬大 吉尾　颯太	（文　徳）
45	福田　康貴 山本　国和	（玉　名）
46	森　正樹 南　仁人	（御　船）
47	樋口　健成 荒木　忠志	（熊本工業）
48	溝口　修大 麻生　薫	（学園大付属）
49	松村　琉空 西山晄太郎	（真　和）
50	草野　煌典 宮崎　太智	（済々黌）
51	千葉　聖士郎 荒木　陽輝	（鹿　本）
52	中山　一蕗 住吉　伶音	（開　新）
53	矢島　俊吾 湯田　亮祐	（第　一）
54	粟田麟太郎 宮岡　英輝	（第　二）
55	和田　直也 中野純之介	（文　徳）
56	髙村　清 原　綾佑	（熊本工業）
57	山下　啓斗 安村　拓真	（必由館）
58	林　祐希 川端　康介	（学園大付属）
59	松本　盛孝 千原　充己	（マリスト）
60	中城　大和 兼田　晃成	（東　稜）
61	松原　成吾 浦田　泰希	（鹿　本）
62	笠　隼冬 松尾　湊太	（第　二）
63	鈴木　郷史 吉原　智	（済々黌）
64	高見豊由季 坂本　博雅	（熊　本　北）
65	佐々木　蓮 田中　魁都	（専大玉名）
66	吉武　海空 伊良波慶人	（第　一）
67	原　弘明 川路　隆平	（熊　本）
68	梅田　琉翔 宮田　龍生	（八代工業）
69	武富　康平 武関　漣新	（九州学院）
70	山下　夕翔 河北　悠新	（御　船）
71	古城　瑞貴 藤井　路維	（玉名工業）
72	上田平幸翔 戸澤　一宏	（熊本工業）

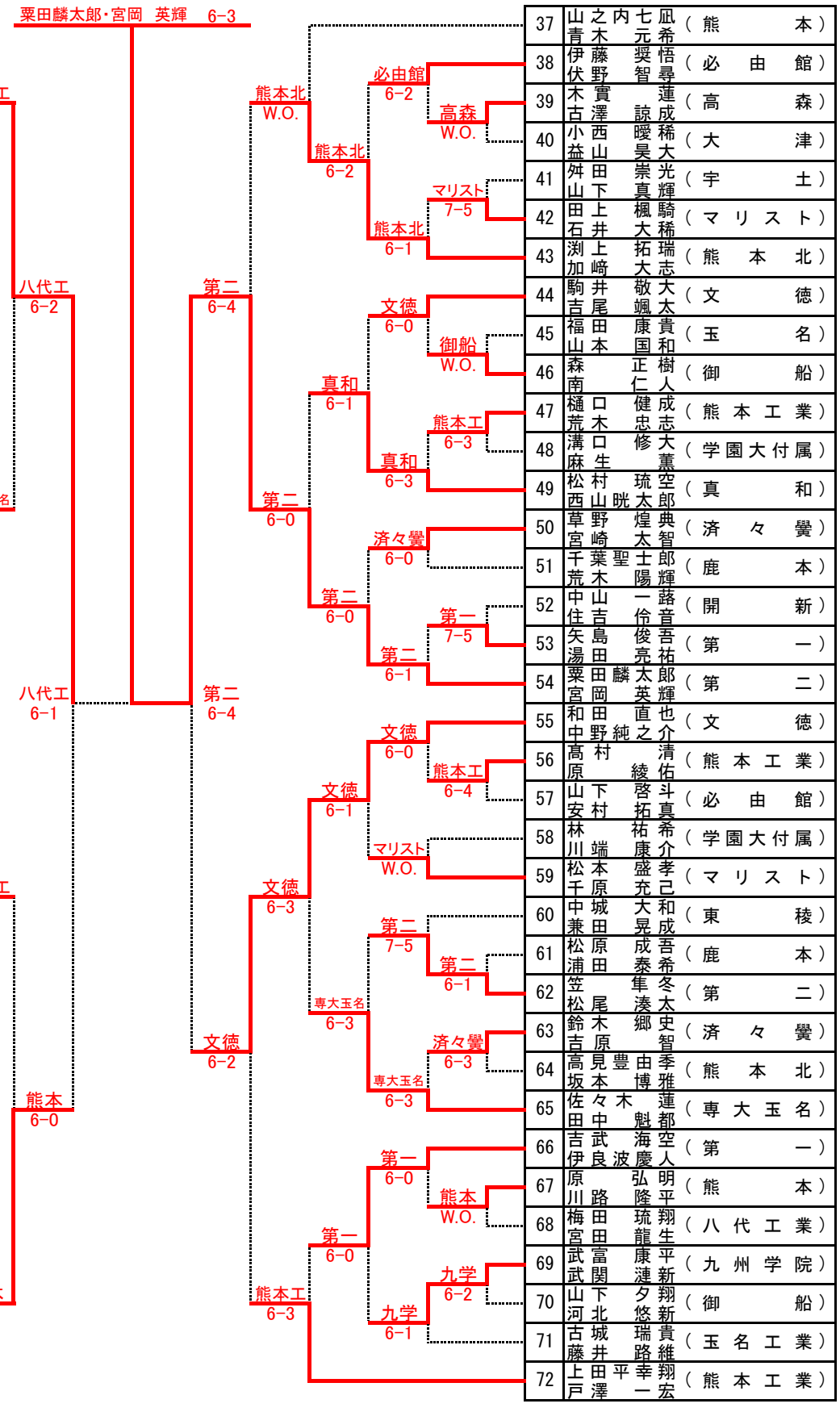

3 位 決 定 戦

西山　泰我 榎本　怜	（熊　本）	文徳 7-5
和田　直也 中野純之介	（文　徳）	

［シード順］

① 梅田晴太朗　山口　竜輝　（八代工業）　② 上田平幸翔　戸澤　一宏　（熊本工業）　③ 山之内七凪　青木　元希　（熊　本）　④ 西山　泰我　榎本　怜　（熊　本）