令和4年度　熊本県高等学校テニス新人大会

9月17/24/25日　10月15/16日　於：植木中央公園/山鹿カルチャー・スポーツセンター/城南スポーツセンター/城山公園運動施設/宇土市運動公園

2022/9/30　4:13:47 PM

男子シングルス

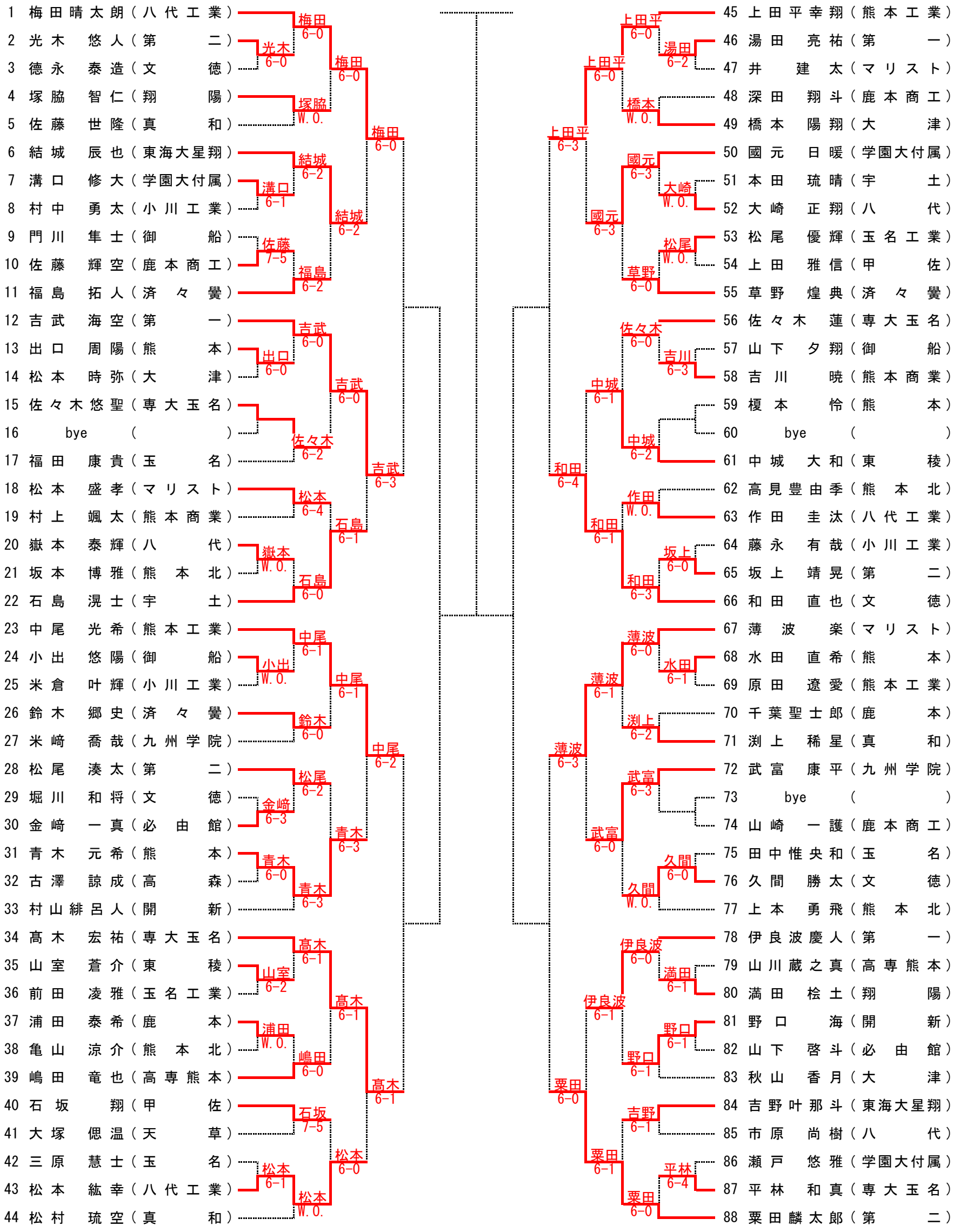

【シード順】

①梅田晴太朗（八代工業）　②西山　泰我（熊本）　③山之内七凪（熊本）　④粟田麟太郎（第二）
⑤上田平幸翔（熊本工業）　⑥中野純之介（文徳）　⑦駒井　敬大（文徳）　⑧松村　琉空（真和）

令和4年度　熊本県高等学校テニス新人大会

9月17/24/25日　10月15/16日　於：植木中央公園/山鹿カルチャー・スポーツセンター/城南スポーツセンター/城山公園運動施設/宇土市運動公園

2022/9/30　4:13:47 PM

男子シングルス

89 山之内七凪（熊本）
90 松永俊汰（熊本北）
91 前田夢翔（東稜）
92 浅生凌句（開新）
93 浅山大智（文徳）
94 高林悠夢（マリスト）
95 前本翼（翔陽）
96 田中魁都（専大玉名）
97 山下真輝（宇土）
98 木實蓮（高森）
99 田中啓心（学園大付属）
100 宮岡英輝（第二）
101 小西曖稀（大津）
102 本多柚貴（御船）
103 山口竜輝（八代工業）
104 bye（　）
105 中村将志（ルーテル）
106 成瀬宥樹（玉名）
107 米本彩人（第一）
108 荒巻優斗（玉名工業）
109 平野七聖（天草）
110 戸澤一宏（熊本工業）
111 加崎大志（熊本北）
112 佐藤蒼汰（専大玉名）
113 東本桜宙（東海大星翔）
114 陶山国太郎（必由館）
115 吉原智（済々黌）
116 甲斐蓮仁（熊本工業）
117 bye（　）
118 藤原啓人（九州学院）
119 古田悠貴（八代）
120 後藤悠槙（鹿本商工）
121 塩田智紀（第一）
122 笠隼冬（第二）
123 島津翼希（真和）
124 中村典聖（小川工業）
125 松原正吾（鹿本）
126 兼田晃成（東稜）
127 清田駿介（高専熊本）
128 田村春樹（熊本商業）
129 住吉伶音（開新）
130 山口真幸（宇土）
131 中村唯人（熊本）
132 中野純之介（文徳）

133 駒井敬大（文徳）
134 藤井路維（玉名工業）
135 伏野智尋（必由館）
136 芳賀総一郎（真和）
137 山口陽亮（マリスト）
138 山本国和（玉名）
139 宮崎一茶（第二）
140 松下昊惺（東稜）
141 小園萱真（熊本商業）
142 武関漣新（九州学院）
143 高松賢志朗（八代工業）
144 田上旺奨（熊本工業）
145 小林大陽（天草）
146 中山弘教（学園大付属）
147 久留佳月（東海大星翔）
148 bye（　）
149 中山一蕗（開新）
150 角谷陸駆（専大玉名）
151 城太智（高専熊本）
152 庄野洸生（八代）
153 原田颯太（第一）
154 矢島知正（済々黌）
155 渕上拓瑞（熊本北）
156 黒田瑛士朗（八代工業）
157 三隅大輝（宇土）
158 松山佳生（翔陽）
159 田守皓優（小川工業）
160 坂口瑛大朗（第一）
161 岩下拓誠（東海大星翔）
162 西山晄太郎（真和）
163 古城瑞貴（玉名工業）
164 森正樹（御船）
165 千葉渚生（第二）
166 北口甚太（専大玉名）
167 大坪翔（鹿本商工）
168 吉尾颯太（文徳）
169 伊藤奨悟（必由館）
170 益山昊大（大津）
171 橋本悠生（マリスト）
172 荒木陽輝（鹿本）
173 宮崎太智（済々黌）
174 徳永礼生（九州学院）
175 松尾俊志（熊本工業）
176 西山泰我（熊本）

決勝戦

（　）
（　）

3位決定戦

5位決定戦

7位決定戦