令和4年度　熊本県高等学校テニス新人大会

9月17/24/25日　10月15/16/22日　於：植木中央公園/山鹿カルチャー・スポーツセンター/城南スポーツセンター/城山公園運動施設/宇土市運動公園

2022/10/22　1:25:31 PM

男子シングルス

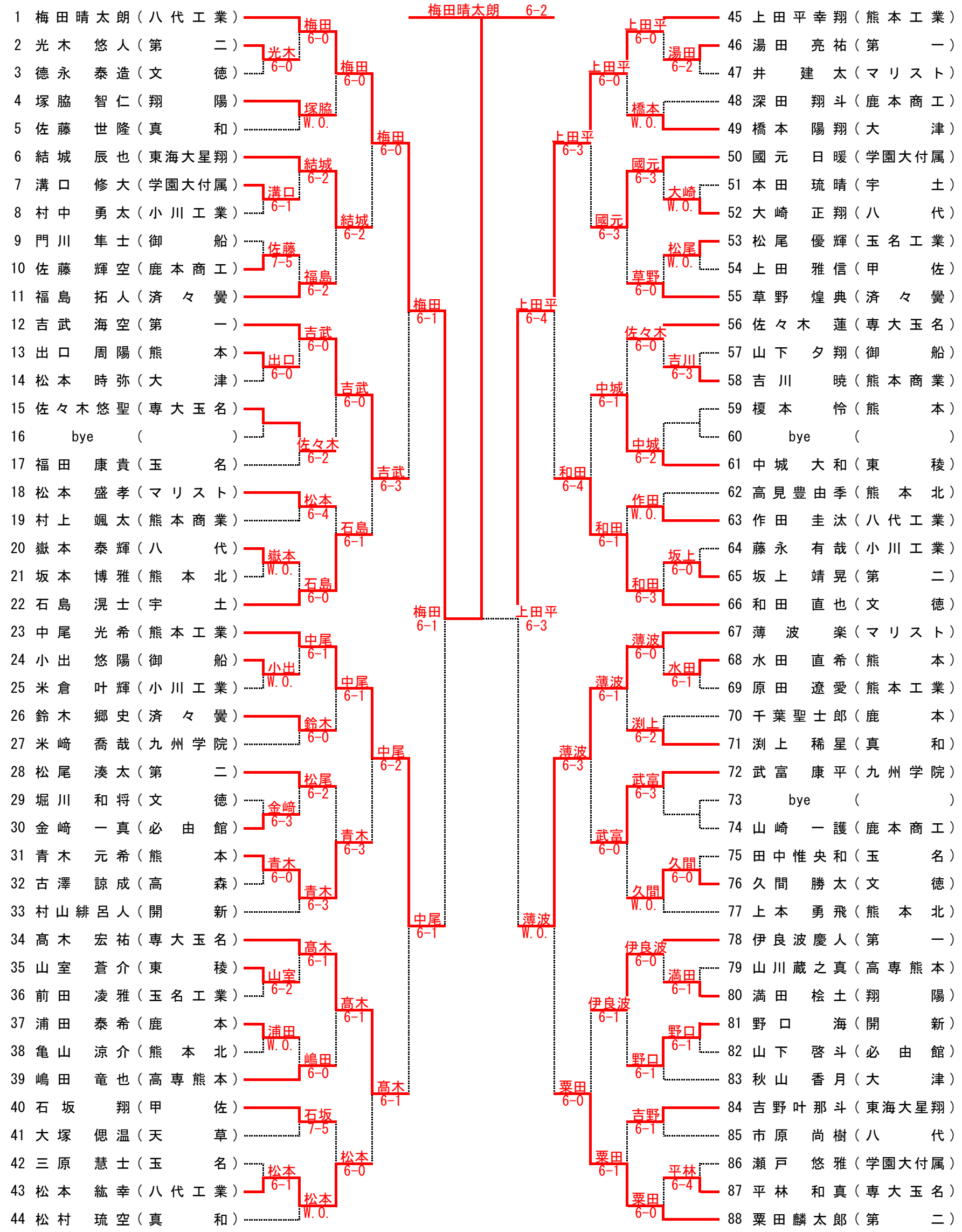

【シード順】

①梅田晴太朗（八代工業）　②西山　泰我（熊本）　③山之内七凪（熊本）　④粟田麟太郎（第二）
⑤上田平幸翔（熊本工業）　⑥中野純之介（文徳）　⑦駒井　敬大（文徳）　⑧松村　琉空（真和）

令和4年度　熊本県高等学校テニス新人大会

9月17/24/25日　10月15/16/22日　於：植木中央公園/山鹿カルチャー・スポーツセンター/城南スポーツセンター/城山公園運動施設/宇土市運動公園

2022/10/22　1:25:31 PM

男子シングルス

89 山之内七凪（熊本）
90 松永俊汰（熊本北）
91 前田夢翔（東稜）
92 浅生凌句（開新）
93 浅山大智（文徳）
94 高林悠夢（マリスト）
95 前本翼（翔陽）
96 田中魁都（専大玉名）
97 山下真輝（宇土）
98 木實蓮（高森）
99 田中啓心（学園大付属）
100 宮岡英輝（第二）
101 小西曖稀（大津）
102 本多柚貴（御船）
103 山口竜輝（八代工業）
104 bye（　）
105 中村将志（ルーテル）
106 成瀬宥樹（玉名）
107 米本彩人（第一）
108 荒巻優斗（玉名工業）
109 平野七聖（天草）
110 戸澤一宏（熊本工業）
111 加崎大志（熊本北）
112 佐藤蒼汰（専大玉名）
113 東本桜宙（東海大星翔）
114 陶山国太郎（必由館）
115 吉原智（済々黌）
116 甲斐蓮仁（熊本工業）
117 bye（　）
118 藤原啓人（九州学院）
119 古田悠貴（八代）
120 後藤悠槙（鹿本商工）
121 塩田智紀（第一）
122 笠隼冬（第二）
123 島津翼希（真和）
124 中村典聖（小川工業）
125 松原正吾（鹿本）
126 兼田晃成（東稜）
127 清田駿介（高専熊本）
128 田村春樹（熊本商業）
129 住吉伶音（開新）
130 山口真幸（宇土）
131 中村唯人（熊本）
132 中野純之介（文徳）

前田 W.O.　浅山 6-0　前本 7-5　木實 7-5　宮岡 6-0　本多 W.O.　山口 6-3　米本 6-0　荒巻 6-2　戸澤 6-0　東本 W.O.　東本 6-4　吉原 6-4　吉原 6-1　甲斐 6-0　後藤 7-5　塩田 6-2　島津 6-0　清田 6-3　兼田 6-2　住吉 W.O.　山口 6-4　中野 6-0

山之内 6-2　山之内 6-1　前本 6-1　田中 6-1　田中 6-4　宮岡 6-1　戸澤 6-3　戸澤 6-3　甲斐 6-4　甲斐 7-5　清田 6-3　中野 6-2　中野 6-0

山之内 6-1　戸澤 6-3　甲斐 7-5　中野 6-0

山之内 6-1　中野 6-0

山之内 6-3

西山　泰我　7-5

133 駒井敬大（文徳）
134 藤井路維（玉名工業）
135 伏野智尋（必由館）
136 芳賀総一郎（真和）
137 山口陽亮（マリスト）
138 山本国和（玉名）
139 宮崎一茶（第二）
140 松下昊惺（東稜）
141 小園萱真（熊本商業）
142 武関漣新（九州学院）
143 高松賢志朗（八代工業）
144 田上旺奨（熊本工業）
145 小林大陽（天草）
146 中山弘教（学園大付属）
147 久留佳月（東海大星翔）
148 bye（　）
149 中山一蕗（開新）
150 角谷陸駆（専大玉名）
151 城太智（高専熊本）
152 庄野洸生（八代）
153 原田颯太（第一）
154 矢島知正（済々黌）
155 渕上拓瑞（熊本北）
156 黒田瑛士朗（八代工業）
157 三隅大輝（宇土）
158 松山佳生（翔陽）
159 田守皓優（小川工業）
160 坂口瑛大朗（第一）
161 岩下拓誠（東海大星翔）
162 西山晄太郎（真和）
163 古城瑞貴（玉名工業）
164 森正樹（御船）
165 千葉渚生（第二）
166 北口甚太（専大玉名）
167 大坪翔（鹿本商工）
168 吉尾颯太（文徳）
169 伊藤奨悟（必由館）
170 益山昊大（大津）
171 橋本悠生（マリスト）
172 荒木陽輝（鹿本）
173 宮崎太智（済々黌）
174 徳永礼生（九州学院）
175 松尾俊志（熊本工業）
176 西山泰我（熊本）

駒井 6-1　伏野 7-5　山口 W.O.　松下 6-2　松下 6-4　武関 W.O.　高松 6-0　田上 6-1　中山 6-2　久留 6-3　角谷 6-1　原田 6-1　矢島 6-1　三隅 W.O.　三隅 6-1　松山 6-3　坂口 6-1　岩下 W.O.　古城 6-2　千葉 6-1　北口 6-4　吉尾 6-4　伊藤 6-1　伊藤 6-4　宮崎 6-0　松尾 6-1　西山 6-2

駒井 6-0　松下 6-0　田上 6-0　久留 6-3　矢島 6-2　三隅 6-3　千葉 6-2　北口 6-2　西山 6-1

駒井 6-2　矢島 7-6(3)　矢島 6-0　千葉 6-1　西山 6-1　西山 6-1

西山 6-4

決勝戦

梅田晴太朗（八代工業）
西山泰我（熊本）
梅田 8-3

3位決定戦

上田平幸翔（熊本工業）
山之内七凪（熊本）
山之内 7-5

5位決定戦

中尾光希（熊本工業）
薄波楽（マリスト）
中野純之介（文徳）
矢島知正（済々黌）
中尾 W.O.　中野 6-1　中野 6-1

7位決定戦

薄波（マリスト）
矢島（済々黌）
矢島 W.O.

令和4年度　熊本県高等学校テニス新人大会

9月17/24/25日　10月15/16/22日　於：植木中央公園/山鹿カルチャー・スポーツセンター/城南スポーツセンター/城山公園運動施設/宇土市運動公園

2022/10/22　1:25:31 PM

女子シングルス

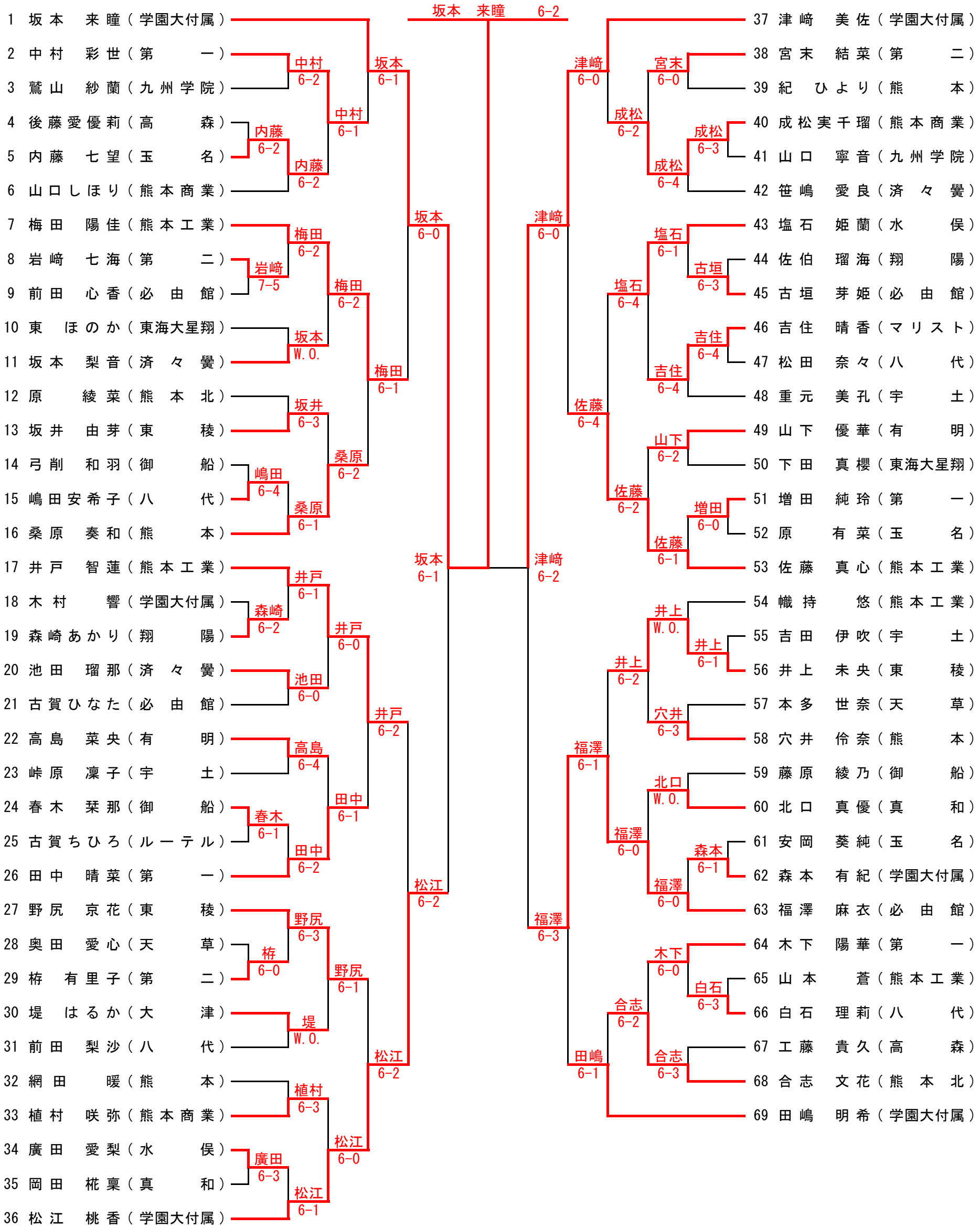

【シード順】

①坂本　来瞳（学園大付属）　②荒巻　美結（熊本北）　③伊藤　更紗（八代）　④田嶋　明希（学園大付属）

⑤津﨑　美佐（学園大付属）　⑥梅田菜々花（八代白百合）　⑦内田　稀月（学園大付属）　⑧松江　桃香（学園大付属）

令和4年度　熊本県高等学校テニス新人大会

9月17/24/25日　10月15/16/22日　於：植木中央公園/山鹿カルチャー・スポーツセンター/城南スポーツセンター/城山公園運動施設/宇土市運動公園

2022/10/22　1:25:31 PM

女子シングルス

70 伊藤　更紗（八代）
71 籔　優菜（必由館）
72 川﨑ひより（熊本）
73 椎葉こころ（熊本商業）
74 緒方　花野（玉名）
75 後藤　梨星（九州学院）
76 森下　珠梨（熊本工業）
77 川上　眞佳（学園大付属）
78 松岡　紗那（菊池）
79 源五郎丸友稀（宇土）
80 青木　はな（翔陽）
81 浦田　悠心（第二）
82 淵上　花音（熊本北）
83 和田　美和（御船）
84 松本　妃莉（水俣）
85 生島　由菜（八代白百合）
86 織方　萌杏（第一）
87 山下　莉奈（必由館）
88 山村眞莉乃（東海大星翔）
89 坂口　絢音（九州学院）
90 東　祐衣（学園大付属）
91 杉　美咲（東稜）
92 井嶋　悠乃（玉名）
93 青山　知世（水俣）
94 吉永　桜（有明）
95 森口　愛（八代）
96 工藤　楓菜（熊本商業）
97 栫　香奈子（第二）
98 外海由希乃（宇土）
99 福岡　友望（御船）
100 藤田ことみ（済々黌）
101 髙橋美緒奈（熊本工業）
102 梅田菜々花（八代白百合）

籔 6-2
緒方 W.O.
後藤 6-3
後藤 6-0
森下 6-0
川上 6-3
森下 6-1
青木 7-5
浦田 6-0
松本 W.O.
浦田 6-3
生島 6-0
織方 6-1
山村 6-2
織方 6-1
坂口 6-1
織方 6-2
青山 7-5
青山 6-2
青山 6-4
吉永 W.O.
工藤 6-0
栫 6-0
外海 W.O.
髙橋 6-2
髙橋 6-1
梅田 6-0

伊藤 6-0
伊藤 6-0
森下 6-0
梅田 6-0

荒巻　美結　6-3

伊藤 6-3

103 内田　稀月（学園大付属）
104 村田　美涼（東稜）
105 古田　鈴佳（翔陽）
106 今村　夏鈴（熊本）
107 春木　郁乃（宇土）
108 高橋　真子（第一）
109 櫻井　心咲（必由館）
110 田中　彩華（八代）
111 角谷　虹海（専大玉名）
112 増渕　七海（済々黌）
113 山内　凛花（八代工業）
114 土山　遥（玉名）
115 藤本　真花（熊本商業）
116 大塚　陽葵（水俣）
117 作本　彩愛（九州学院）
118 清成文咲子（学園大付属）
119 本田　愛翔（熊本工業）
120 中道　亜衣（八代）
121 野田　梓夏（大津）
122 内川　桃花（真和）
123 川部　瑞月（東稜）
124 近藤　楓（第一）
125 中村　佳湖（九州学院）
126 近藤　歩美（必由館）
127 藤田　真綺（学園大付属）
128 大和田未来（済々黌）
129 梅崎　由楽（熊本工業）
130 大橋　乙葉（文徳）
131 境　優衣（第二）
132 渡辺　咲良（東海大星翔）
133 市原　煌（熊本）
134 多田隈綾乃（有明）
135 荒巻　美結（熊本北）

内田 6-2
村田 6-0
村田 6-3
今村 7-5
高橋 6-1
本田 6-0
櫻井 6-1
角谷 6-4
櫻井 6-1
山内 6-3
山内 6-3
本田 6-3
大塚 6-1
本田 6-0
清成 6-1
本田 6-1
荒巻 6-0
中道 6-1
内川 6-1
中道 6-1
川部 6-1
梅崎 6-1
中村 6-4
梅崎 7-5
大和田 6-4
梅崎 6-0
荒巻 6-1
大橋 6-1
渡辺 7-5
大橋 6-0
多田隈 6-0
荒巻 6-2

決勝戦

坂本　来瞳（学園大付属）
荒巻　美結（熊本北）
坂本 8-5

3位決定戦

津﨑　美佐（学園大付属）
伊藤　更紗（八代）
伊藤 7-6(4)

5位決定戦

松江　桃香（学園大付属）
福澤　麻衣（必由館）
福澤 6-1
梅田菜々花（八代白百合）
本田　愛翔（熊本工業）
梅田 6-2
梅田 6-4

7位決定戦

松江（学付）
本田（熊本工）
本田 6-4

令和4年度　熊本県高等学校テニス新人大会

2022/10/22　1:25:31 PM

9月17/24/25日　10月15/16/22日　於：植木中央公園/山鹿カルチャー・スポーツセンター/城南スポーツセンター/城山公園運動施設/宇土市運動公園

男子ダブルス

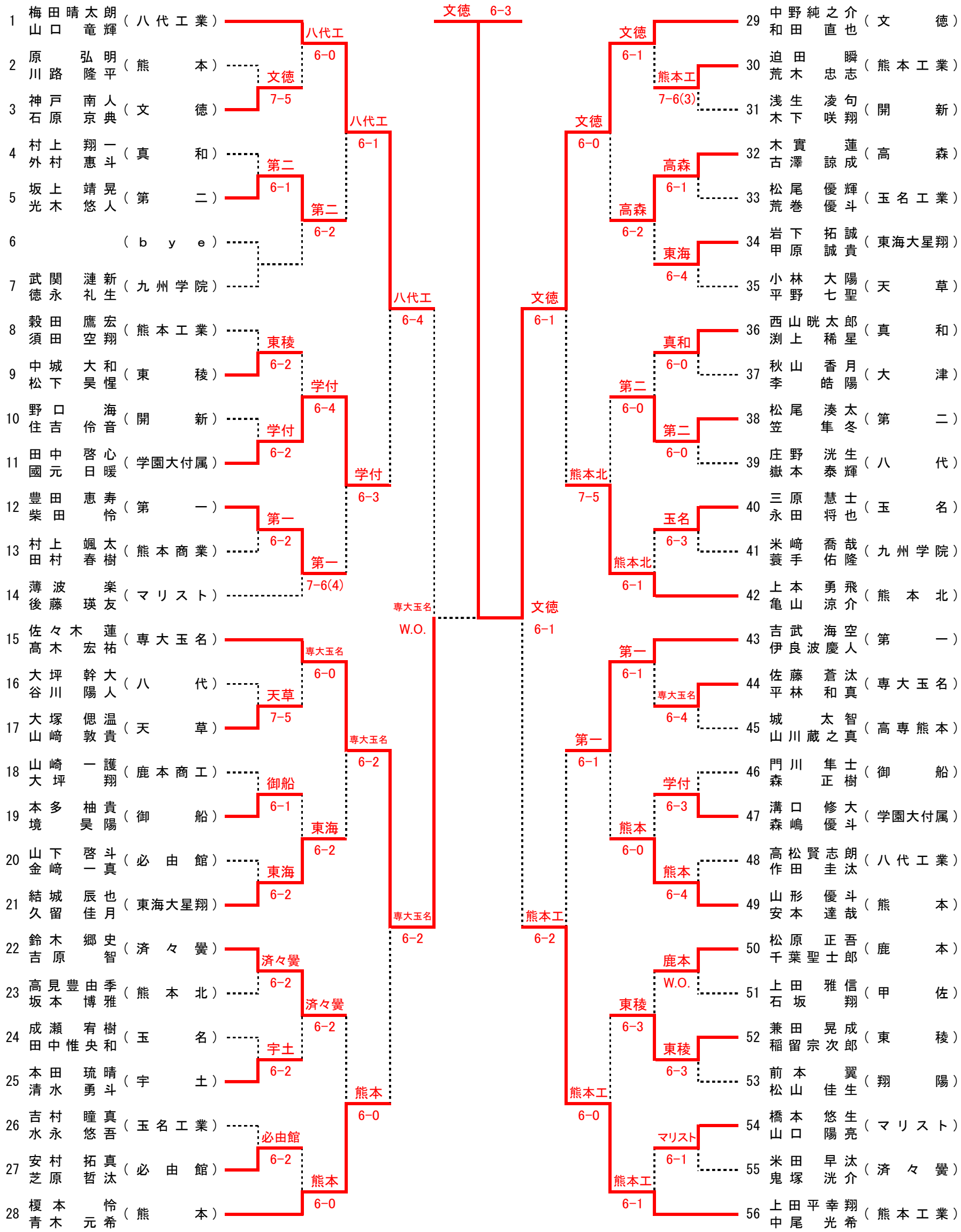

［シード順］

①梅田晴太朗（八代工業）山口　竜輝
②西山　泰我（熊　本）山之内七凪
③粟田麟太郎（第　二）宮岡　英輝
④上田平幸翔（熊本工業）中尾　光希

令和4年度　熊本県高等学校テニス新人大会

2022/10/22　1:25:31 PM

9月17/24/25日　10月15/16/22日　於：植木中央公園/山鹿カルチャー・スポーツセンター/城南スポーツセンター/城山公園運動施設/宇土市運動公園

男子ダブルス

57 粟田麟太郎 宮岡英輝（第二）
58 田中正昌 松本紘幸（八代工業）
59 湯田亮祐 坂口瑛大朗（第一）
60 小園萱真 吉川暁（熊本商業）
61 前田凌雅 宮田佑人（玉名工業）
62 （bye）
63 高林悠夢 井建太（マリスト）
64 出口周陽 水田直希（熊本）
65 前田夢翔 出田勇成（東稜）
66 吉尾颯太 大石航渡（文徳）
67 古田悠貴 大崎正翔（八代）
68 川道大河 太田英寅（必由館）
69 佐藤輝空 深田翔斗（鹿本商工）
70 甲斐蓮仁 松尾俊志（熊本工業）
71 北口甚太 田中魁都（専大玉名）
72 橋本陽翔 吉川康太（大津）
73 浦田泰希 荒木陽輝（鹿本）
74 中山一路 村山緋呂人（開新）
75 矢島知正 田代裕人（済々黌）
76 東本桜宙 吉野叶那斗（東海大星翔）
77 石島滉士 三隅大輝（宇土）
78 冨永大和 黒田瑛士朗（八代工業）
79 山下夕翔 南仁人（御船）
80 久間勝太 浅山大智（文徳）
81 中山弘教 麻生薫（学園大付属）
82 高木陽流 柴田航希（真和）
83 松永俊汰 宮本陽翔（熊本北）
84 戸澤一宏 田上旺奨（熊本工業）

91 渕上拓瑞 加崎大志（熊本北）
92 隈部将斗 井村航太郎（第二）
93 衞藤遙斗 瀬戸悠雅（学園大付属）
94 草野煌典 宮崎太智（済々黌）
95 馬場壮太 長迫拓磨（熊本）
96 小西曖稀 益山昊大（大津）
97 田上楓騎 松本盛孝（マリスト）
98 原田颯太 米本彩人（第一）
99 武富康平 藤原啓人（九州学院）
100 古城瑞貴 藤井路維（玉名工業）
101 駒井敬大 石原彩翔（文徳）
102 満田桧土 塚脇智仁（翔陽）
103 小出悠陽 田上蓮志（御船）
104 角谷陸駆 佐々木悠聖（専大玉名）
105 村田翔 原田遼愛（熊本工業）
106 山下真輝 舛田崇光（宇土）
107 梅田琉翔 宮田龍生（八代工業）
108 伊藤奨悟 伏野智尋（必由館）
109 千葉渚生 宮崎一茶（第二）
110 福田康貴 山本国和（玉名）
111 松村琉空 島津翼希（真和）
112 長廣音央 上村陸翔（開新）
113 （bye）
114 市原尚樹 道永大和（八代）
115 嶋田竜也 清田駿介（高専熊本）
116 中川拳誠 平野正樹（東海大星翔）
117 村上寛治 上村瑛斗（東稜）
118 西山泰我 山之内七凪（熊本）

第一 W.O.
第一 6-3
第一 6-1
玉名工 7-5
玉名工 6-4
熊本 6-4
熊本 6-1
文徳 6-4
必由館 6-3
熊本工 6-1
熊本工 6-3
専大玉名 6-0
大津 7-5
専大玉名 6-2
済々黌 6-0
宇土 6-3
宇土 6-3
八代工 6-0
文徳 6-1
文徳 6-1
熊本工 6-1
熊本北 6-0
熊本工 6-1
熊本工 6-3
熊本工 (戸澤・田上) 7-6(4)
熊本 6-1

熊本北 6-2
学付 6-1
熊本北 6-2
熊本 6-2
熊本 6-1
マリスト W.O.
文徳 6-4
第一 6-2
文徳 6-3
文徳 6-0
文徳 6-4
翔陽 6-1
専大玉名 6-1
熊本工 6-1
宇土 6-4
第二 7-6(2)
第二 W.O.
第二 6-3
玉名 W.O.
熊本 6-0
高専熊 6-0
高専熊 6-0
熊本 6-1
東海 W.O.
熊本 6-0

決勝戦

中野純之介 和田直也（文徳）
西山泰我 山之内七凪（熊本）
熊本 8-6

三位決定戦

佐々木蓮 髙木宏祐（専大玉名）
戸澤一宏 田上旺奨（熊本工業）
専大玉名 6-3

令和4年度　熊本県高等学校テニス新人大会

9月17/24/25日　10月15/16/22日　於：植木中央公園/山鹿カルチャー・スポーツセンター/城南スポーツセンター/城山公園運動施設/宇土市運動公園

2022/10/22　1:25:31 PM

女　子　ダ　ブ　ル　ス

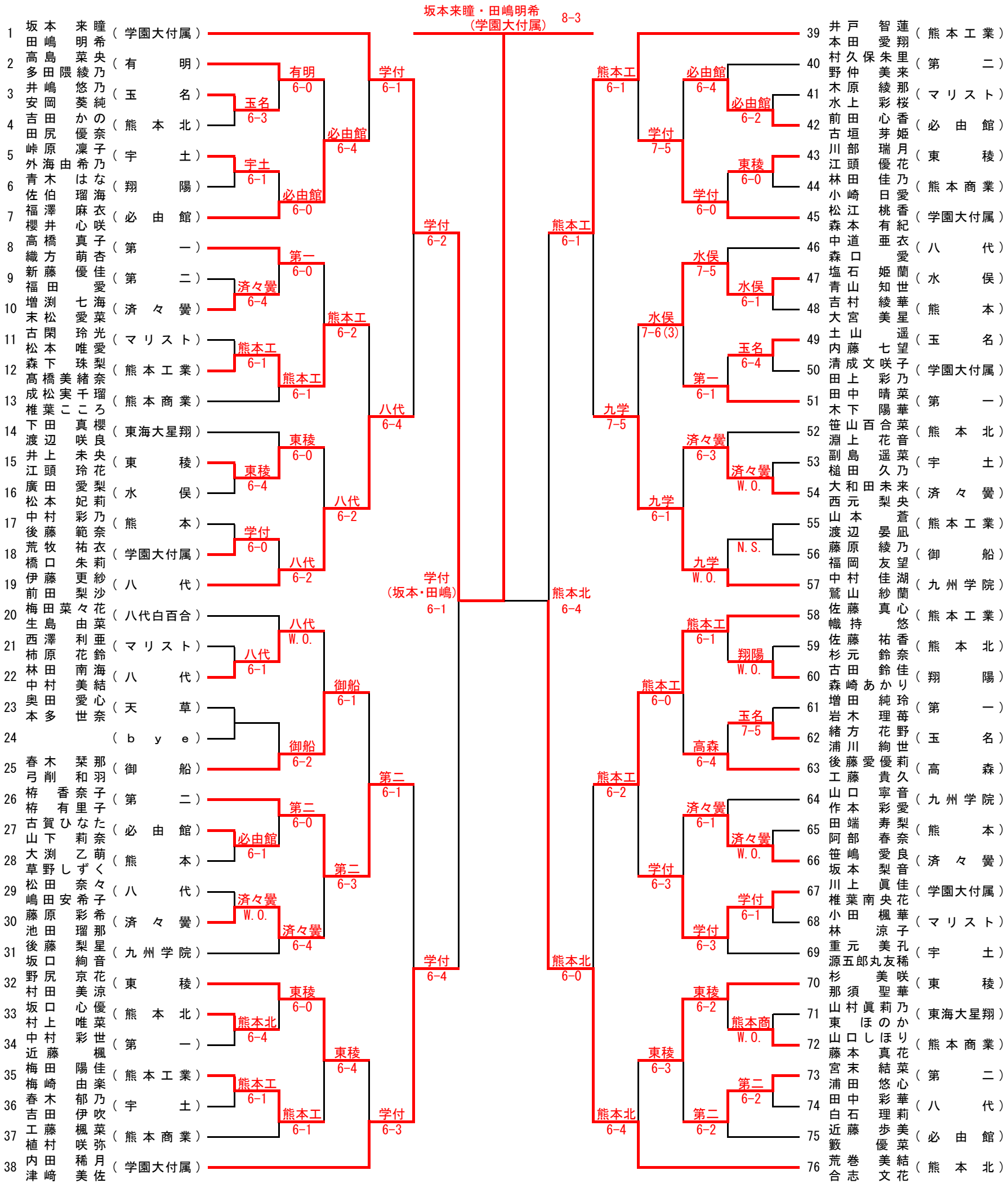

3 位 決 定 戦

内田 稀月 津崎 美佐（学園大付属）
井戸 智蓮 本田 愛翔（熊本工業）
学付 6-1

［シード順］

① 坂本 来瞳 田嶋 明希（学園大付属）　② 荒巻 美結 合志 文花（熊本北）　③ 井戸 智蓮 本田 愛翔（熊本工業）　④ 内田 稀月 津崎 美佐（学園大付属）