令和4年度　熊本県高等学校冬季ダブルステニス選手権大会

2023/1/21　於：パークドーム熊本　**男子Aクラス**

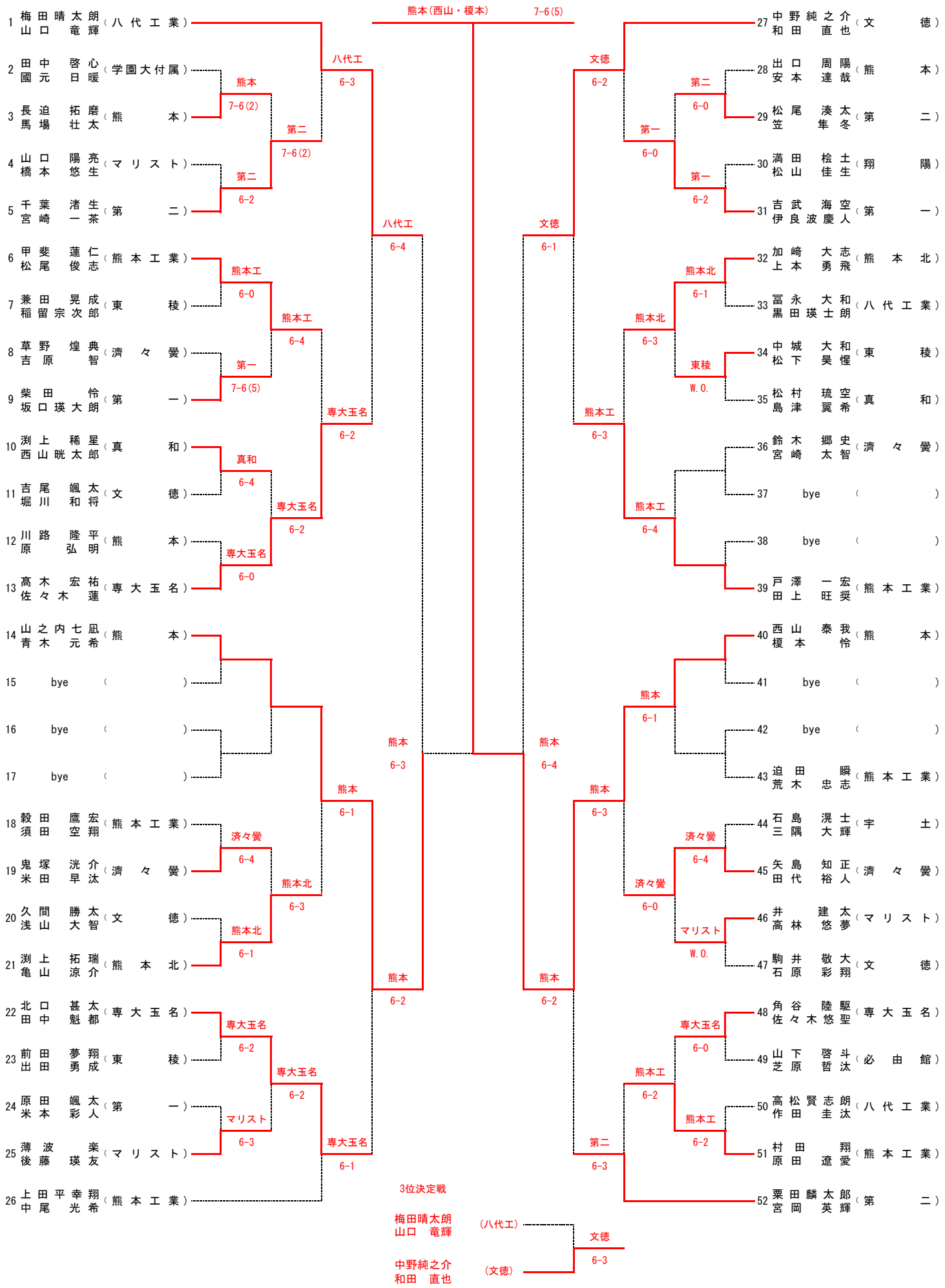

［シード順］

①梅田晴太朗（八代工業）山口　竜輝
②粟田麟太郎（第　二）宮岡　英輝
③中野純之介（文　徳）和田　直也
④上田平幸翔（熊本工業）中尾　光希

令和4年度　熊本県高等学校冬季ダブルステニス選手権大会

男子Bクラス予選

2022/12/17　於:県民総合運動公園・パークドーム熊本

2023/1/29 現在

《1パート》

ア　沼里　駿太　湯田　亮祐　（第　一）
イ　徳富　光　本田　真翔　（熊本工業）
ウ　宮田　佑人　水永　悠吾　（玉名工業）
エ　松永　貫太　山田　裕大　（熊　本）

第一　6-1
玉名工　W.O.
第一　6-0

《2パート》

ア　結城　辰也　久留　佳月　（東海大星翔）
イ　川野　蒼太　嶋本　晄大　（東　稜）
ウ　藤原　啓人　水上　将汰　（九州学院）
エ　古城　瑞貴　松尾　優輝　（玉名工業）

東海　W.O.
玉名工　6-5(2)
東海　6-3

《3パート》

ア　村山緋呂人　中島　大雅　（開　新）
イ　中川　拳誠　平野　正樹　（東海大星翔）
ウ　川道　大河　安村　拓真　（必由館）
エ　小沢康一郎　網田　蓮士　（熊　本）

開新　W.O.
熊本　W.O.
開新　6-4

《4パート》

ア　武富　康平　武関　漣新　（九州学院）
イ　奥村　一翔　大倉　知樹　（熊　本）
ウ　戸上　拓海　塩田　智紀　（第　一）
エ　永田　将也　三原　慧士　（玉　名）

九学　6-2
第一　6-1
九学　6-5(2)

《5パート》

ア　清田　駿介　嶋田　竜也　（高専熊本）
イ　古田　悠貴　市原　尚樹　（八　代）
ウ　麻生　薫　森嶋　優斗　（学園大付属）
エ　山室　蒼介　植村　悠凪　（東　稜）

高専熊　6-2
学付　W.O.
高専熊　6-2

《6パート》

ア　河野　陽　福島　拓人　（濟々黌）
イ　野村　泰生　岸川　真宙　（第　一）
ウ　坂口　将義　木原伊武咲　（マリスト）
エ　松原　正吾　千葉聖士郎　（鹿　本）

済々黌　6-1
マリスト　W.O.
済々黌　6-2

《7パート》

ア　田上　楓騎　石井　大稀　（マリスト）
イ　田中惟央和　成瀬　宥樹　（玉　名）
ウ　本多　柚貴　山下　夕翔　（御　船）
エ　豊田　恵寿　後藤健太朗　（第　一）

マリスト　6-4
第一　6-0
第一　6-1

《8パート》

ア　伊藤　奨悟　伏野　智尋　（必由館）
イ　平野　七聖　山﨑　敦貴　（天　草）
ウ　浦田　泰希　荒木　陽輝　（鹿　本）
エ　古閑　瑛大　宮嵜　健心　（熊本工業）

必由館　W.O.
熊本工　W.O.
必由館　6-0

令和4年度　熊本県高等学校冬季ダブルステニス選手権大会

男子Bクラス予選

2022/12/17　於:県民総合運動公園・パークドーム熊本

2023/1/29 現在

《9パート》

ア　水田　直希　山形　優斗　（熊　本）
イ　山口　真幸　清水　勇斗　（宇　土）
ウ　永松　大和　山内　寛汰　（東　稜）
エ　川野　奨悟　横手　雄成　（済　々　黌）

熊本　6-3
済々黌　W.O.
熊本　6-2

《10パート》

ア　村上　寛治　植村　優斗　（東　稜）
イ　安田優汰朗　熊部　尚義　（マ　リ　ス　ト）
ウ　金崎　一真　陶山国太郎　（必　由　館）
エ　大坪　翔　後藤　悠槙　（鹿　本　商　工）

東稜　W.O.
鹿商工　6-4
鹿商工　6-3

《11パート》

ア　樋口　健成　高村　清　（熊　本　工　業）
イ　南　仁人　渡邉　晟弥　（御　船）
ウ　木實　蓮　古澤　諒成　（高　森）
エ　松本　盛孝　千原　充己　（マ　リ　ス　ト）

熊本工　W.O.
高森　W.O.
高森　6-5(5)

《12パート》

ア　福田　康貴　山本　国和　（玉　名）
イ　高見豊由季　宮本　陽翔　（熊　本　北）
ウ　松本龍太朗　岡野　禎輝　（済　々　黌）
エ　庄野　洸生　嶽本　泰輝　（八　代）

玉名　6-3
済々黌　6-2
玉名　6-2

《13パート》

ア　藤井　路維　吉村　瞳真　（玉　名　工　業）
イ　榮　伊吹　田邉　宏大　（済　々　黌）
ウ　梅田　琉翔　宮田　龍生　（八　代　工　業）
エ　吉野叶那斗　東本　桜宙　（東海大星翔）

済々黌　W.O.
東海　W.O.
東海　6-2

《14パート》

ア　門川　隼士　森　正樹　（御　船）
イ　大石　航渡　石原　京典　（文　徳）
ウ　岩下　拓誠　甲原　誠貴　（東海大星翔）
エ　中山　弘教　溝口　修大　（学園大付属）

文徳　6-4
東海　W.O.
文徳　6-4

《15パート》

ア　徳永　泰造　神戸　南人　（文　徳）
イ　山川蔵之真　城　太智　（高専熊本）
ウ　米崎　喬哉　徳永　礼生　（九州学院）
エ　大塚　偲温　小林　大陽　（天　草）

文徳　6-1
九学　6-2
文徳　6-3

《16パート》

ア　坂本　博雅　松永　俊汰　（熊　本　北）
イ　佐藤　輝空　深田　翔斗　（鹿　本　商　工）
ウ　原　綾佑　中村　昌揮　（熊　本　工　業）
エ　山下　真輝　本田　琉晴　（宇　土）

熊本北　6-2
宇土　6-4
熊本北　6-1

令和4年度　熊本県高等学校冬季ダブルステニス選手権大会	男子Bクラス本戦
2022/12/17　於：パークドーム熊本・熊本県民総合運動公園	2023/1/29

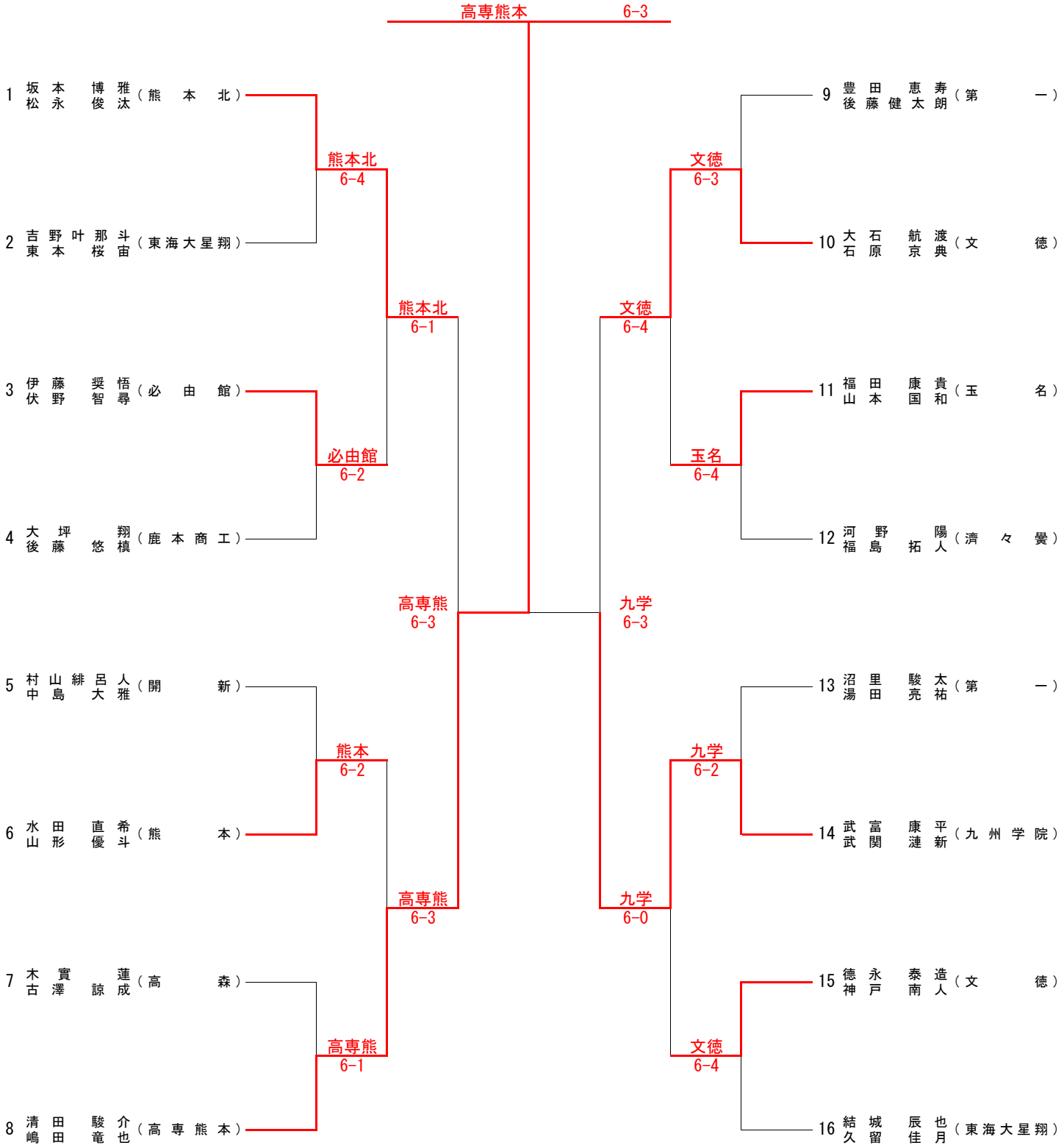

令和4年度　熊本県高等学校冬季ダブルステニス選手権大会　男子Cクラス予選

2022/12/17　於:県民総合運動公園・パークドーム熊本　2023/1/29 現在

《1パート》

ア	宮部　太一 塩田　智紀	（第　一）	N.S.
イ	李　皓陽 松本　時弥	（大　津）	
ウ	大久保秀真 岡部湊太朗	（熊　本）	開新 6-1
エ	長廣　音央 上村　陸翔	（開　新）	

開新 W.O.

《2パート》

ア	中田　賢倫 横枕　航太	（熊　本）	第一 W.O.
イ	今田　大志 原口　琉生	（第　一）	
ウ	林　祐希 杉村　悠太	（学園大付属）	学付 W.O.
エ	森川　凛紀 淵田　優海	（東　稜）	

学付 6-5

《3パート》

ア	神田　明紀 青木　裕汰	（東　稜）	小川工 W.O.
イ	村中　勇太 藤永　有哉	（小川工業）	
ウ	鈴木　涼太 藤吉　将也	（熊本工業）	熊本工 6-4
エ	松山　観 前田　爽楽	（濟々黌）	

熊本工 6-2

《4パート》

ア	田中　正昌 松本　紘幸	（八代工業）	八代工 6-4
イ	佐々木光啓 野田　光志	（濟々黌）	
ウ	橋本　陽翔 吉川　康太	（大　津）	必由館 6-4
エ	林　宥璃 小山　隼	（必由館）	

八代工 6-5

《5パート》

ア	森川　皓翔 三ツ井大智	（濟々黌）	済々黌 W.O.
イ	廣瀬　充汰 坂本　魁音	（開　新）	
ウ	小出　悠陽 境　昊陽	（御　船）	御船 6-4
エ	三上　翔太 山下　凱生	（第　一）	

済々黌 6-2

《6パート》

ア	井手　徠暉 横尾　一馬	（熊本工業）	熊本工 6-0
イ	村上　颯太 田村　春樹	（熊本商業）	
ウ	金子　仁 古閑　陽翔	（第　一）	第二 6-4
エ	光木　悠人 坂上　靖晃	（第　二）	

第二 6-4

《7パート》

ア	太田　英寅 園田　隆太	（必由館）	必由館 6-1
イ	加藤　颯 松田　晃利	（熊本工業）	
ウ	上村　旭 船場　喜皓	（東　稜）	専大玉名 W.O.
エ	佐藤　蒼汰 鳴尾　駿一	（専大玉名）	

専大玉名 6-5(7)

《8パート》

ア	野口　海 住吉　伶音	（開　新）	開新 W.O.
イ	富髙　壱徹 出野ﾀﾞﾙﾄﾝ湧人	（東　稜）	
ウ	大坪　幹大 谷川　陽人	（八　代）	熊本 6-5
エ	飯島　樟平 山浦　奏太	（熊　本）	

開新 6-0

令和4年度　熊本県高等学校冬季ダブルステニス選手権大会	男子Cクラス予選
2022/12/17　於:県民総合運動公園・パークドーム熊本	2023/1/29 現在

《9パート》

ア 衞藤 遙斗 / 瀬戸 悠雅（学園大付属）

イ 川﨑 悠生 / 谷山 哲翔（必由館）

ウ 前本 翼 / 塚脇 智仁（翔陽）

エ 小園 萱真 / 吉川 暁（熊本商業）

学付 6-4

翔陽 6-1

翔陽 6-4

《10パート》

ア 秋山 香月 / 益山 昊大（大津）

イ 川端 康介 / 宇野 光（学園大付属）

ウ 堤 悠 / 井藤 獅雄（熊本）

エ 田守 皓優 / 竹下 和磨（小川工業）

大津 6-1

熊本 7-5

大津 6-0

令和4年度　熊本県高等学校冬季ダブルステニス選手権大会	男子Cクラス本戦
2022/12/17　於：パークドーム熊本・熊本県民総合運動公園	2023/1/29

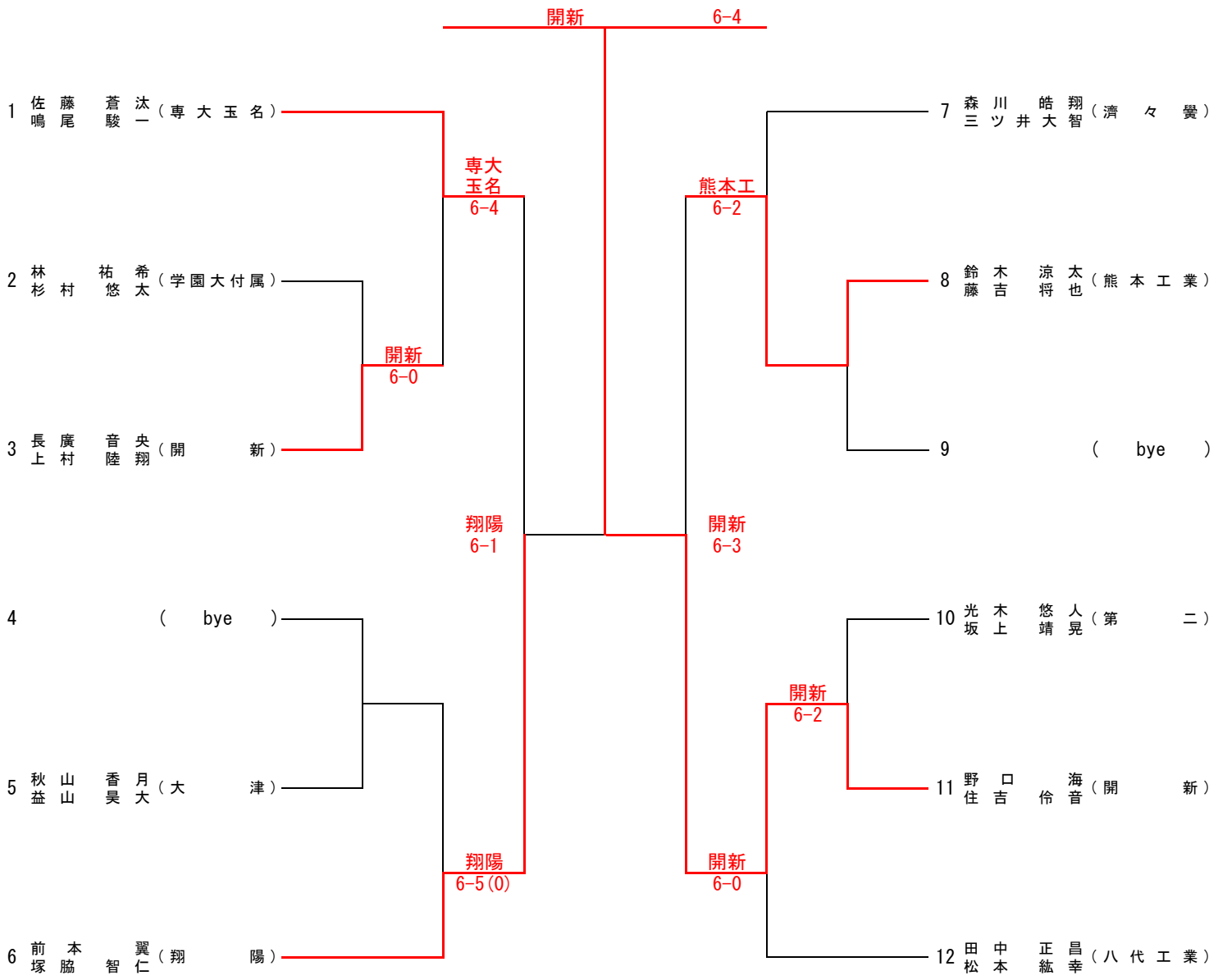

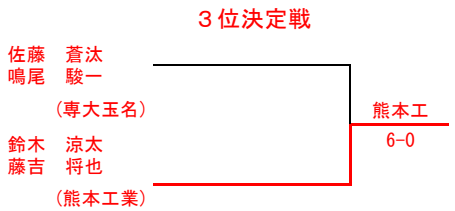

令和4年度　熊本県高等学校冬季ダブルステニス選手権大会

2023／1／21
於：パークドーム熊本

女子Ａクラス

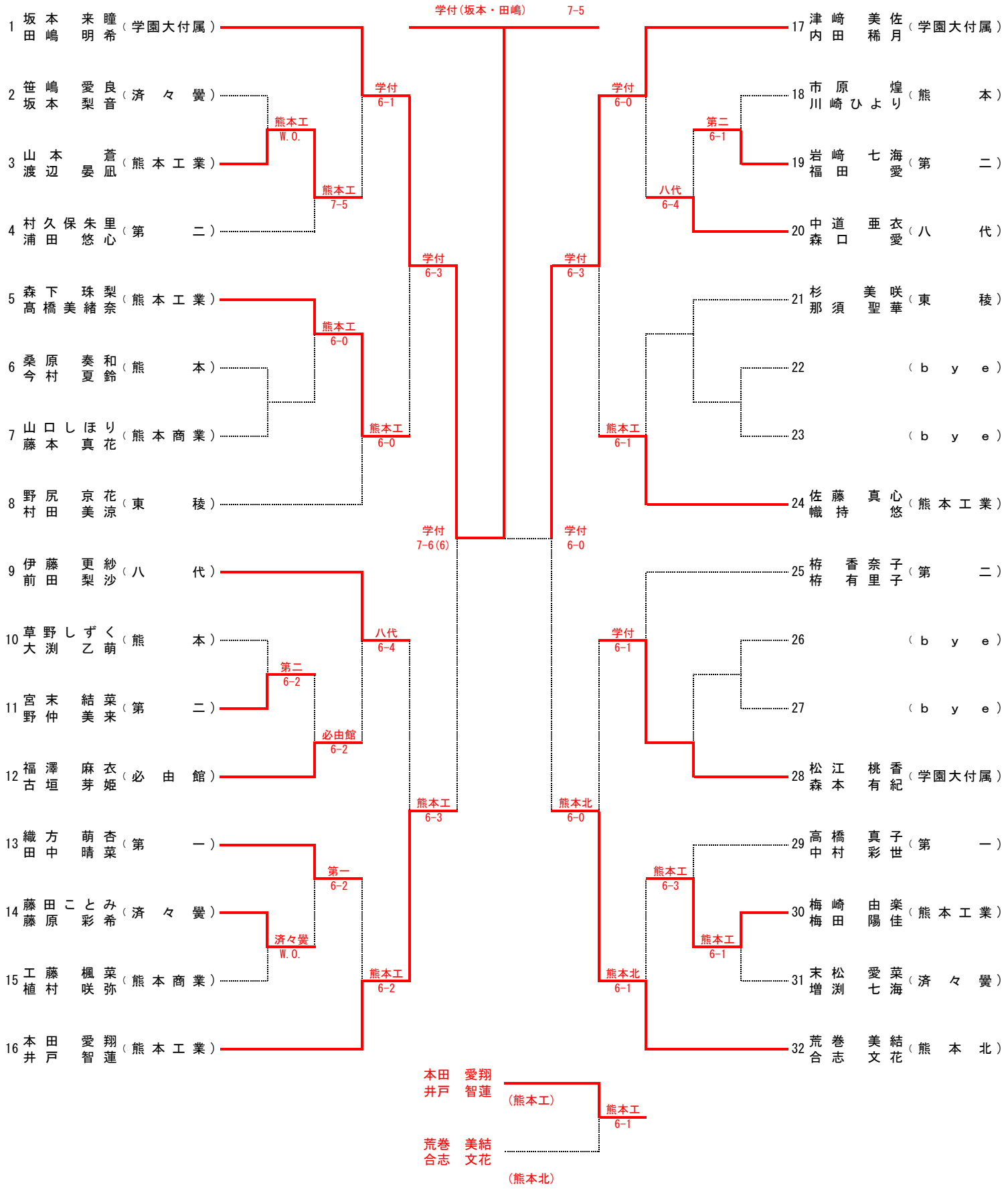

［シード順］

①坂本　来瞳　（学園大付属）
　田嶋　明希

②荒巻　美結　（熊　本　北）
　合志　文花

③津崎　美佐　（学園大付属）
　内田　稀月

④本田　愛翔（熊本工業）
　井戸　智蓮

令和4年度　熊本県高等学校冬季ダブルステニス選手権大会

女子Bクラス予選

2022/12/17　於:県民総合運動公園・パークドーム熊本

2023/1/29 現在

《1パート》

ア	坂口　絢音 山口　寧音	（九州学院）	九学 6-0	
イ		（bye）		
ウ	田中　彩華 白石　理莉	（八代）	東海 W.O.	
エ	下田　真櫻 渡辺　咲良	（東海大星翔）		

《2パート》

ア	東　祐衣 藤田　真綺	（学園大付属）	学付 6-3	
イ		（bye）		
ウ	土山　遥 内藤　七望	（玉名）	玉名 6-4	
エ	吉住　晴香 林　涼子	（マリスト）		

《3パート》

ア	重元　美孔 春木　郁乃	（宇土）	東稜 6-2	
イ		（bye）		
ウ	有働　由 金子　真実	（東稜）	東稜 6-1	
エ	青木　はな 佐伯　瑠海	（翔陽）		

《4パート》

ア	高島　菜央 多田隈綾乃	（有明）	有明 W.O.	
イ	村上　唯菜 ~~笹山百合菜~~	（熊本北）		
ウ	田上　彩乃 清成文咲子	（学園大付属）	学付 6-0	
エ	藤原　綾乃 福岡　友望	（御船）		

《5パート》

ア	成松実千瑠 椎葉こころ	（熊本商業）	N.S.	
イ	~~坂口　絢音~~ 作本　彩愛	（九州学院）		
ウ	松岡　紗那 山内　凜花	（菊池 八代工業）	菊池八代工 6-1	
エ	古賀ひなた 前田　心香	（必由館）		

《6パート》

ア	中村明花音 大橋　乙葉	（学園大付属 文徳）	学付文徳 6-2	
イ	大宮　美星 吉村　綾華	（熊本）		
ウ	後藤愛優莉 工藤　貴久	（高森）	熊本北 6-3	
エ	笹山百合菜 田尻　優奈	（熊本北）		

《7パート》

ア	井上　未央 江頭　玲花	（東稜）	東稜 6-2	
イ	吉永　桜 山下　優華	（有明）		
ウ	増田　純玲 岩木　理苺	（第一）	熊本 6-2	
エ	紀　ひより 中山　陽花	（熊本）		

《8パート》

ア	木下　陽華 近藤　楓	（第一）	第一 W.O.	
イ	~~春木　郁乃~~ 吉田　伊吹	（宇土）		
ウ	川部　瑞月 江頭　優花	（東稜）	東稜 6-0	
エ	山下　莉奈 籔　優菜	（必由館）		

令和4年度　熊本県高等学校冬季ダブルステニス選手権大会	女子Ｂクラス本戦
2022/12/17　於:県民総合運動公園・パークドーム熊本	2023/1/29

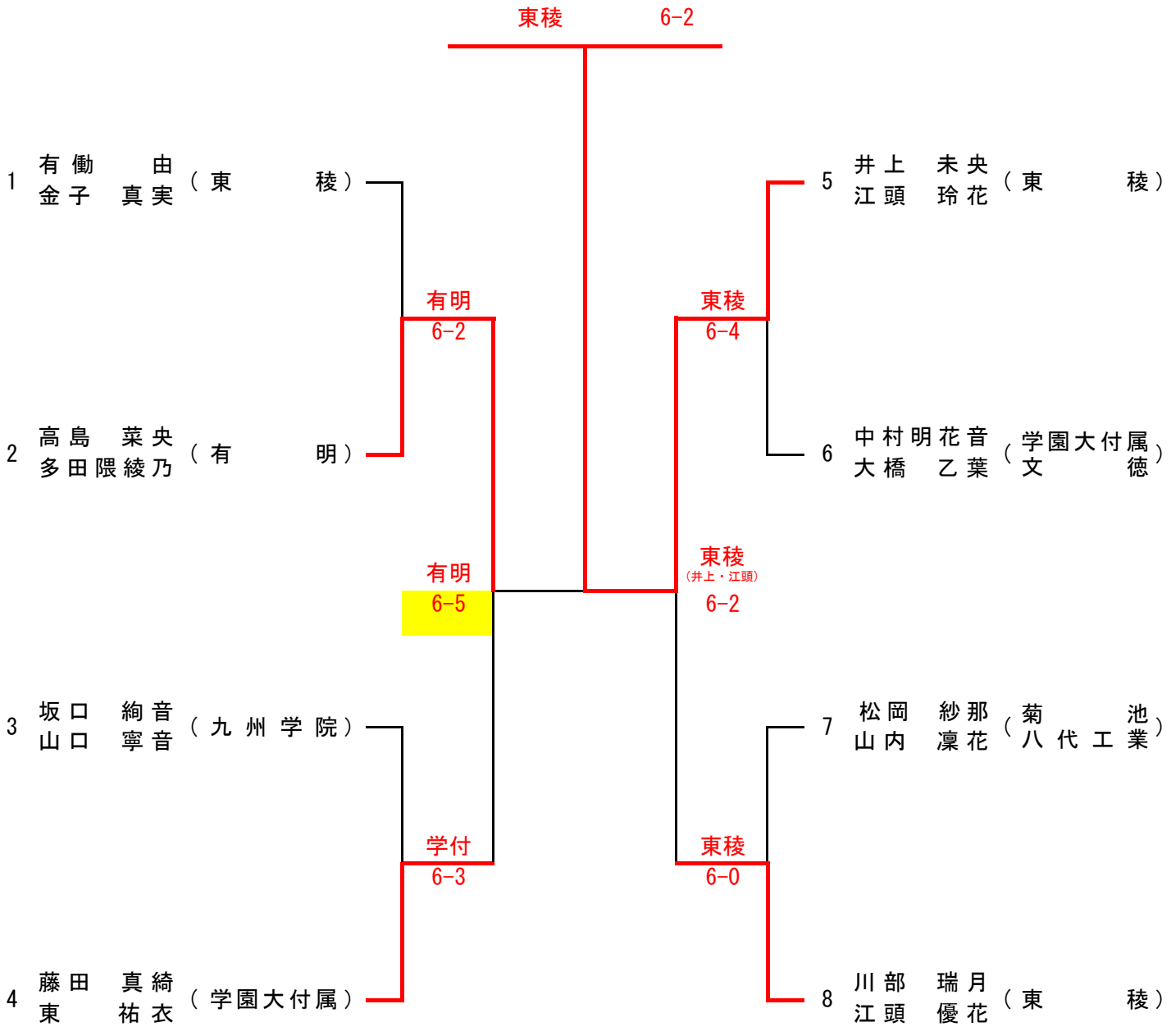

３位決定戦

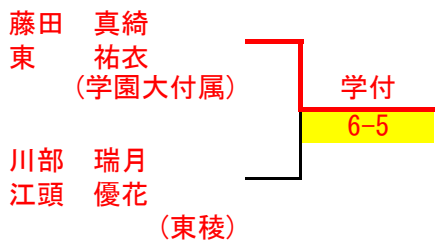

令和4年度　熊本県高等学校冬季ダブルステニス選手権大会

女子Cクラス予選

2022/12/17　於:県民総合運動公園・パークドーム熊本

2023/1/29 現在

《1パート》

ア　塩石　姫蘭　青山　知世　（水　俣）

イ　（b　y　e）

ウ　今村　夏鈴　田端　寿梨　（熊　本）

エ　荒牧　祐衣　橋口　朱莉　（学園大付属）

学付 6-2

水俣 6-1

《2パート》

ア　櫻井　心咲　近藤　歩美　（必　由　館）

イ　阿部　春奈　後藤　範奈　（熊　本）

ウ　廣田　愛梨　松本　妃莉　（水　俣）

エ　西元　梨央　寺内　万桜　（済　々　黌）

必由館 6-0

水俣 6-4

必由館 6-1

《3パート》

ア　川上　眞佳　椎葉南央花　（学園大付属）

イ　神田　真穂　宇佐舞雪妃　（東　稜）

ウ　小田　楓華　水上　彩桜　（マ　リ　ス　ト）

エ　境　優衣　新藤　優佳　（第　二）

学付 W.O.

マリスト 6-4

学付 6-0

《4パート》

ア　春木　栞那　弓削　和羽　（御　船）

イ　副島　遥菜　藤村　麻央　（宇　土　東　稜）

ウ　安岡　葵純　緒方　花野　（玉　名）

エ　淵上　花音　原　綾菜　（熊　本　北）

御船 W.O.

玉名 6-5

御船 6-3

《5パート》

ア　池田　瑠那　大塚　陽葵　（済　々　黌　水　俣）

イ　柿原　花鈴　副島　遥菜　（マ　リ　ス　ト　宇　土）

ウ　林田　南海　中村　美結　（八　代）

エ　堤　はるか　猿渡美緒　（大　津）

済々黌水俣 6-2

大津 6-2

済々黌水俣

《6パート》

ア　中村　彩乃　網田　暖　（熊　本）

イ　原　有菜　浦川　絢世　（玉　名）

ウ　本口　璃名　髙柳　優衣　（済　々　黌）

エ　古田　鈴佳　森崎あかり　（翔　陽）

玉名 6-2

翔陽 6-2

翔陽 6-1

《7パート》

ア　円城寺咲羅　坂井　由芽　（東　稜）

イ　髙野　真央　上淵　優　（八　代）

ウ　恵濃　歩美　木村　響　（学園大付属）

エ　奥田　愛心　本多　世奈　（天　草）

八代 W.O.

学付 6-2

学付 6-0

《8パート》

ア　木原　綾那　古閑　玲光　（マ　リ　ス　ト）

イ　清永　倫子　川口里奈子　（学園大付属）

ウ　吉田　直華　藤本　凛子　（東　稜）

エ　峠原　凛子　外海由希乃　（宇　土）

マリスト 6-1

宇土 W.O.

宇土 6-5

令和4年度　熊本県高等学校冬季ダブルステニス選手権大会	女子Cクラス予選
2022/12/17　於:県民総合運動公園・パークドーム熊本	2023/1/29 現在

《9パート》

ア　松田　奈々
　　嶋田安希子　（八　　代）

イ　~~髙柳　優衣~~
　　平山　愛香　（済　々　黌）

ウ　森田あかね
　　袋田結理香　（天　　草）

エ　井嶋　悠乃
　　角谷　虹海　（玉　　名
　　専　大　玉　名）

八代
W.O.

八代
6-2

玉名
専大玉名
6-1

令和4年度　熊本県高等学校冬季ダブルステニス選手権大会	女子Cクラス本戦
2022/12/17　於：パークドーム熊本・熊本県民総合運動公園	2023/1/29

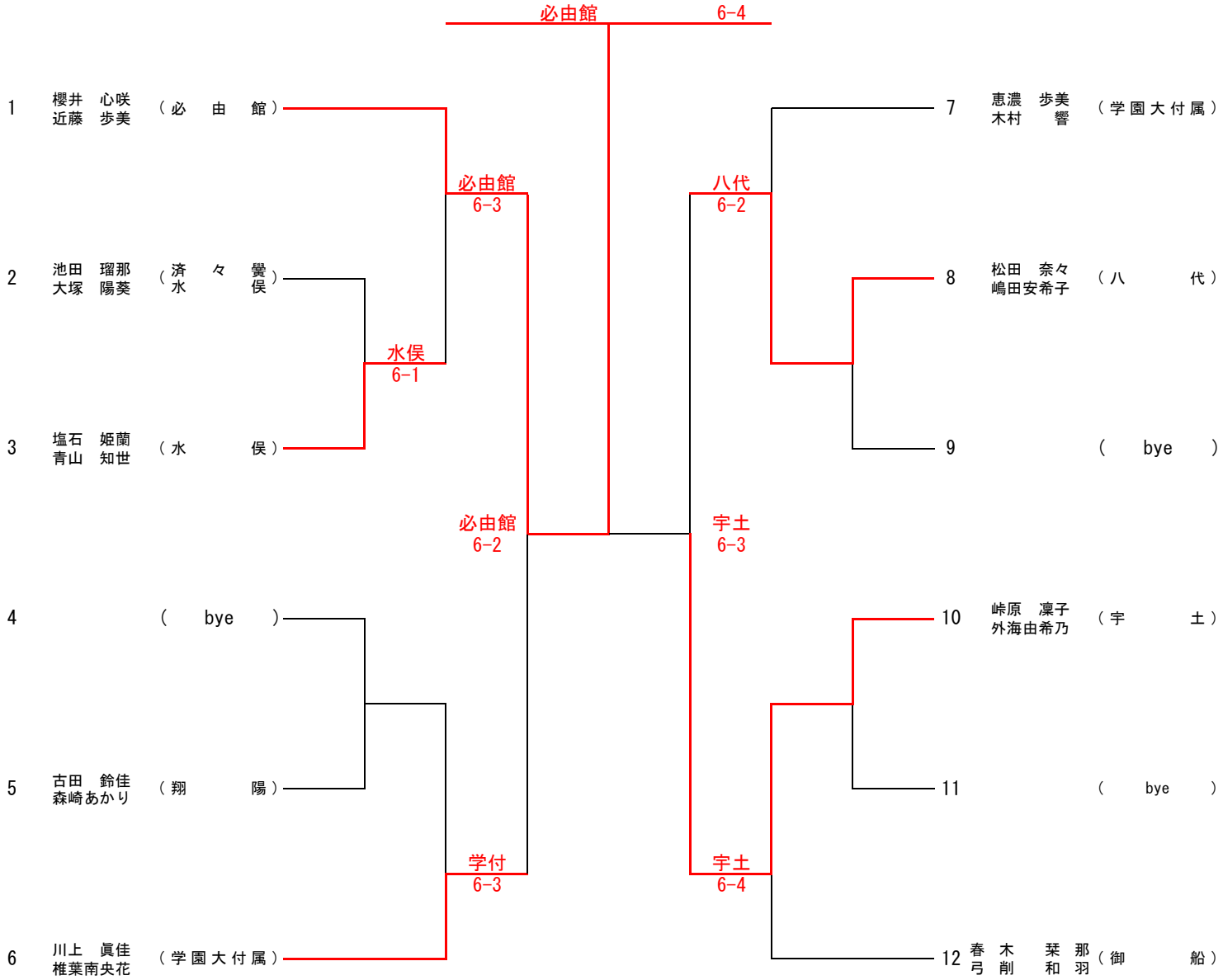

３位決定戦

川上　眞佳
椎葉南央花
（学園大付属）

松田　奈々
嶋田安希子
（八代）

学付
W.O.