令和5年度　熊本県高等学校ジュニアテニス選手権大会

3月25日・3月26日　於：パークドーム熊本・植木中央公園・城南スポーツセンター・城山公園運動施設・八代市テニスコート

2023/4/3　4:14:00 PM

男子シングルス

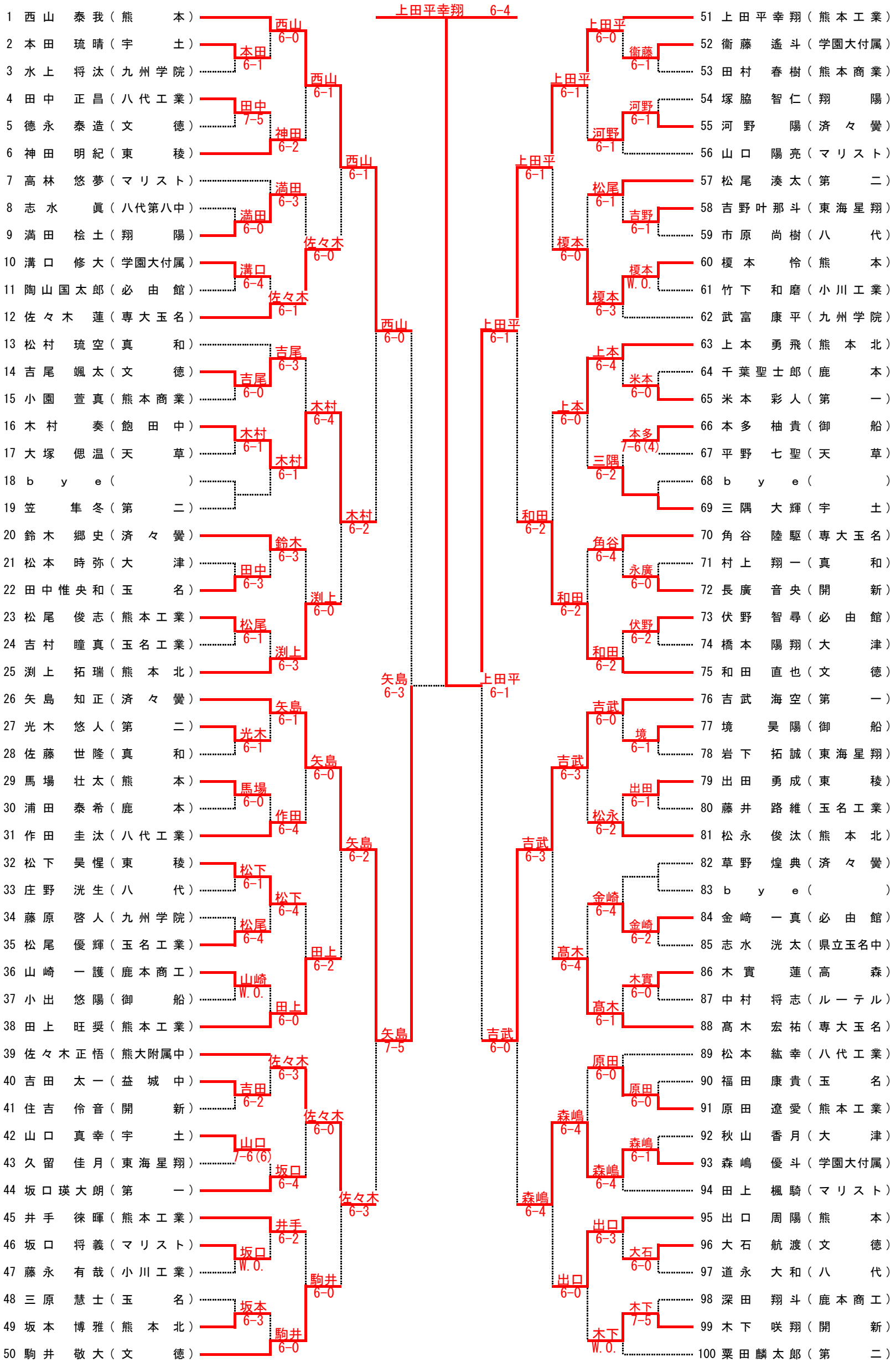

【シード順】 ①西山　泰我（熊本）　②山之内七凪（熊本）　③西山　依吹（東野中）　④粟田麟太郎（第二）
⑤上田平幸翔（熊本工業）　⑥中野純之介（文徳）　⑦中尾　光希（熊本工業）　⑧駒井　敬大（文徳）

令和5年度　熊本県高等学校ジュニアテニス選手権大会

3月25日・3月26日　於：パークドーム熊本・植木中央公園・城南スポーツセンター・城山公園運動施設・八代市テニスコート

2023/4/3　4:14:00 PM
男子シングルス

- 101 西山　依吹（東野中）
- 102 出野ﾀﾞﾙﾄﾝ湧人（東稜）
- 103 山形　優斗（熊本）
- 104 古澤　諒成（高森）
- 105 山﨑　敦貴（天草）
- 106 宮本　陽翔（熊本北）
- 107 中山　一蕗（開新）
- 108 古田　悠貴（八代）
- 109 山本　国和（玉名）
- 110 渕上　稀星（真和）
- 111 後藤　悠槙（鹿本商工）
- 112 國元　日暖（学園大付属）
- 113 宮岡　英輝（第二）
- 114 下山景太郎（鏡中）
- 115 宮崎　太智（済々黌）
- 116 田中　魁都（専大玉名）
- 117 古城　瑞貴（玉名工業）
- 118 b y e（　）
- 119 塩田　智紀（第一）
- 120 徳永　礼生（九州学院）
- 121 松山　佳生（翔陽）
- 122 太田　英寅（必由館）
- 123 堀川　和将（文徳）
- 124 清水　勇斗（宇土）
- 125 戸澤　一宏（熊本工業）
- 126 加﨑　大志（熊本北）
- 127 佐々木悠聖（専大玉名）
- 128 中山　弘教（学園大付属）
- 129 村田　翔（熊本工業）
- 130 嶽本　泰輝（八代）
- 131 東本　桜宙（東海星翔）
- 132 青木　元希（熊本）
- 133 b y e（　）
- 134 池田　聖翔（二岡中）
- 135 山口　竜輝（八代工業）
- 136 宮崎　一茶（第二）
- 137 吉川　暁（熊本商業）
- 138 石島　滉士（宇土）
- 139 中城　大和（東稜）
- 140 吉川　康太（大津）
- 141 松原　正吾（鹿本）
- 142 村中　勇太（小川工業）
- 143 南　仁人（御船）
- 144 橋本　悠生（マリスト）
- 145 蓑手　佑隆（九州学院）
- 146 山下　啓斗（必由館）
- 147 宮田　佑人（玉名工業）
- 148 柴田　怜（第一）
- 149 穀田　鷹宏（熊本工業）
- 150 中野純之介（文徳）

- 西山 6-3 / 山形 6-3
- 古澤 W.O. / 宮本 6-3
- 山本 6-1 / 山本 6-1
- 後藤 6-4 / 國元 6-3
- 宮岡 6-4 / 宮崎 6-1
- 田中 6-1 / 田中 6-0
- 太田 6-0 / 太田 6-3
- 清水 W.O. / 戸澤 W.O.
- 加崎 6-0 / 中山 6-4
- 村田 6-0 / 村田 6-0
- 青木 6-0 / 池田 6-4
- 宮崎 6-1 / 石島 6-3
- 中城 6-1 / 松原 6-2
- 南 6-2 / 橋本 6-1
- 蓑手 7-5 / 山下 6-4
- 穀田 7-6(4) / 中野 6-0
- 西山 6-0 / 國元 7-6(2)
- 田中 6-4 / 戸澤 6-4
- 加崎 6-4 / 青木 6-3
- 中城 6-0 / 中野 6-1
- 戸澤 6-2 / 青木 6-3
- 中野 6-2
- 西山 6-0 / 西山 6-1
- 中野 6-0
- 西山 7-5
- 中尾 光希 6-3
- 中尾 6-2 / 中尾 6-3
- 中尾 6-2 / 薄波 6-2
- 山之内 6-1
- 千葉 6-0 / 山之内 6-2

- 151 中尾　光希（熊本工業）
- 152 門川　隼士（御船）
- 153 隈部　将斗（第二）
- 154 中川　拳誠（東海星翔）
- 155 谷川　陽人（八代）
- 156 田代　裕人（済々黌）
- 157 伊藤　奨悟（必由館）
- 158 島津　翼希（真和）
- 159 佐野　光紀（マリスト中）
- 160 小川　遼人（菊池北中）
- 161 永田　将也（玉名）
- 162 伊良波慶人（第一）
- 163 北口　甚太（専大玉名）
- 164 益山　昊大（大津）
- 165 久間　勝太（文徳）
- 166 小林　大陽（天草）
- 167 和田　悠希（京陵中）
- 168 水田　直希（熊本）
- 169 高松賢志朗（八代工業）
- 170 麻生　薫（学園大付属）
- 171 佐藤　輝空（鹿本商工）
- 172 山下　真輝（宇土）
- 173 高見豊由季（熊本北）
- 174 野口　海（開新）
- 175 薄波　楽（マリスト）
- 176 千葉　渚生（第二）
- 177 黒田瑛士朗（八代工業）
- 178 成瀬　宥樹（玉名）
- 179 村上　颯太（熊本商業）
- 180 森　正樹（御船）
- 181 浅山　大智（文徳）
- 182 清田　駿介（高専熊本）
- 183 b y e（　）
- 184 前本　翼（翔陽）
- 185 前田　夢翔（東稜）
- 186 米﨑　喬哉（九州学院）
- 187 村山緋呂人（開新）
- 188 甲斐　蓮仁（熊本工業）
- 189 結城　辰也（東海星翔）
- 190 荒巻　優斗（玉名工業）
- 191 亀山　涼介（熊本北）
- 192 石井　大稀（マリスト）
- 193 石坂　翔（甲佐）
- 194 吉原　智（済々黌）
- 195 原田　颯太（第一）
- 196 荒木　陽輝（鹿本）
- 197 高木　陽流（真和）
- 198 山本　浩毅（大津）
- 199 佐藤　蒼汰（専大玉名）
- 200 山之内七凪（熊本）

- 中尾 6-1 / 門川 W.O. / 谷川 6-0 / 田代 6-1
- 佐野 7-6(5) / 佐野 6-3 / 小川 6-2 / 伊良波 6-2
- 久間 6-0 / 久間 6-1 / 和田 6-2 / 高松 7-6(5)
- 佐藤 6-2 / 佐藤 7-5 / 野口 6-4 / 薄波 6-2
- 千葉 6-1 / 黒田 6-0 / 森 W.O. / 浅山 6-1
- 前田 6-0 / 前田 6-2 / 村山 6-3 / 甲斐 6-1
- 亀山 6-2 / 亀山 6-2 / 石井 6-0 / 吉原 6-1
- 原田 6-1 / 高木 6-1 / 佐藤 6-1 / 山之内 6-0
- 中尾 6-0 / 伊良波 6-2
- 久間 6-2 / 和田 6-2
- 薄波 6-0 / 薄波 6-2
- 千葉 7-5 / 浅山 6-1
- 甲斐 6-3 / 甲斐 6-1
- 亀山 6-3 / 吉原 6-1
- 山之内 6-0 / 山之内 6-0

令和5年度　熊本県高等学校ジュニアテニス選手権大会

3月25日・3月26日　於：パークドーム熊本・植木中央公園・城南スポーツセンター・城山公園運動施設・八代市テニスコート

2023/4/3　4:14:00 PM

男子シングルス

5位決定戦

1	西山　泰我	（熊本）
76	吉武　海空	（第一）
150	中野純之介	（文徳）
200	山之内七凪	（熊本）

西山 6-1

中野 7-6(3)

中野 7-5

7位決定戦

76	吉武　海空	（第一）
200	山之内七凪	（熊本）

山之内 6-4

3位決定戦

26	矢島　知正	（済々黌）
101	西山　依吹	（東野中）

西山 6-3

決勝戦

51	上田平幸翔	（熊本工業）
151	中尾　光希	（熊本工業）

上田平 6-3

最終結果

順位	氏名	学校名
1	上田平幸翔	熊本工業
2	中尾　光希	熊本工業
3	西山　依吹	東野中
4	矢島　知正	済々黌
5	中野純之介	文徳
6	西山　泰我	熊本
7	山之内七凪	熊本
8	吉武　海空	第一

令和5年度　熊本県高等学校ジュニアテニス選手権大会

3月25日・3月26日　於：パークドーム熊本・植木中央公園・城南スポーツセンター・城山公園運動施設・八代市テニスコート

2023/4/3　4:14:00 PM
女子シングルス

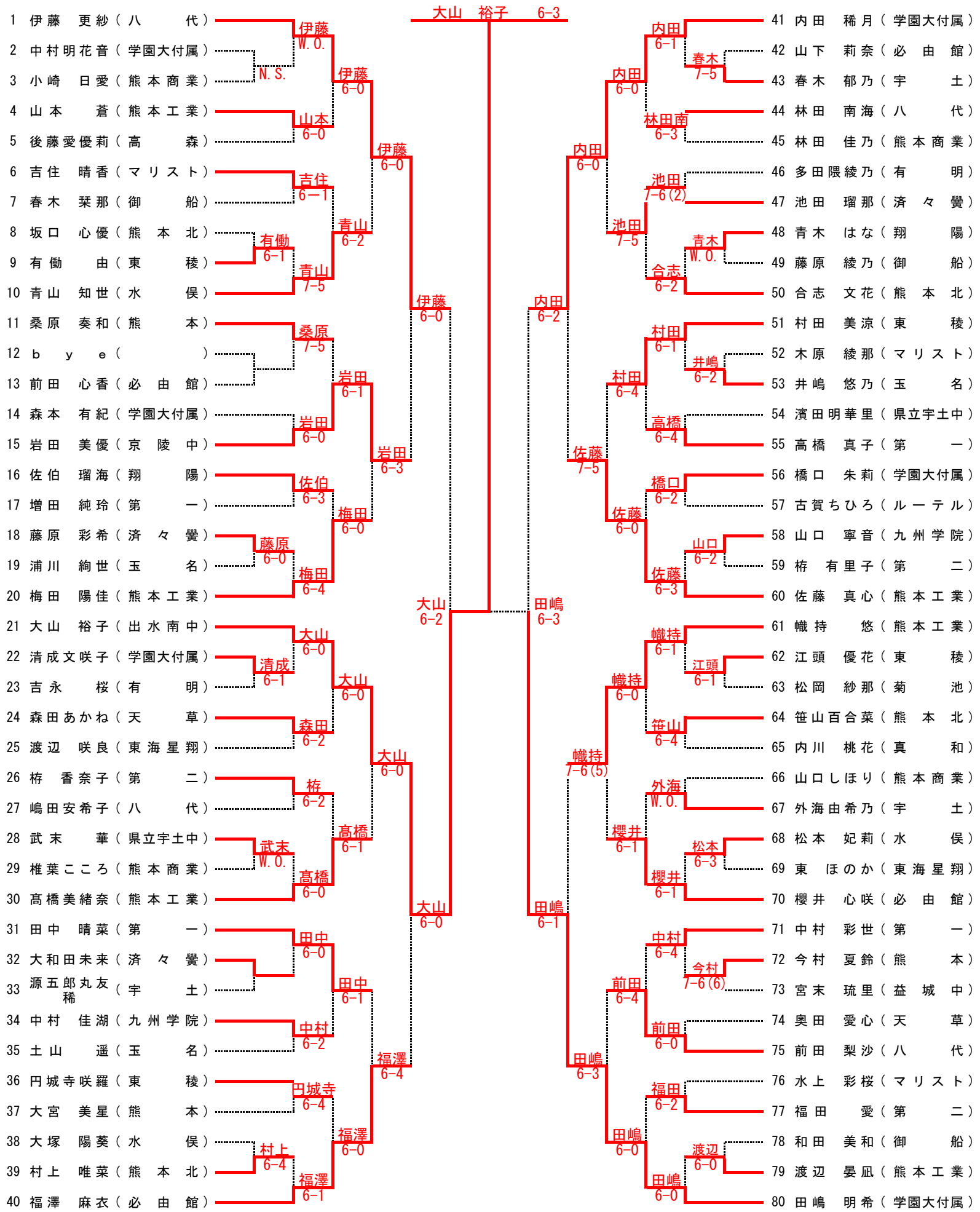

【シード順】①伊藤　更紗（八　代）　②津崎　美佐（学園大付）　③梅田菜々花（白百合）　④田嶋　明希（学園大付）
⑤内田　稀月（学園大付）　⑥本田　愛翔（熊本工業）　⑦松江　桃香（学園大付）　⑧福澤　麻衣（必由館）

令和5年度　熊本県高等学校ジュニアテニス選手権大会

3月25日・3月26日　於：パークドーム熊本・植木中央公園・城南スポーツセンター・城山公園運動施設・八代市テニスコート

2023/4/3　4:14:00 PM

女子シングルス

81 梅田菜々花（八代白百合）
82 吉村　綾華（熊　　本）
83 作本　彩愛（九州学院）
84 淵上　花音（熊　本　北）
85 古賀ひなた（必　由　館）
86 高島　菜央（有　　明）
87 林　　涼子（マリスト）
88 東　　祐依（学園大付属）
89 角谷　虹海（専大玉名）
90 浦田　悠心（第　　二）
91 塩石　姫蘭（水　　俣）
92 ｂ　ｙ　ｅ（　　）
93 中島　弥子（県立宇土中）
94 副島　遥菜（宇　　土）
95 木下　陽華（第　　一）
96 工藤　貴久（高　　森）
97 藤田ことみ（済　々　黌）
98 江頭　玲花（東　　稜）
99 白石　理莉（八　　代）
100 森下　珠梨（熊本工業）
101 織方　萌杏（第　　一）
102 福岡　友望（御　　船）
103 古田　鈴佳（翔　　陽）
104 岡田　椛稟（真　　和）
105 中山　陽花（熊　　本）
106 笹嶋　愛良（済　々　黌）
107 藤田　真綺（学園大付属）
108 古閑　玲光（マリスト）
109 藤本真花（熊本商業）
110 上谷さくら（西合志中）
111 野尻　京花（東　　稜）
112 鷲山　紗蘭（九州学院）
113 吉田　かの（熊　本　北）
114 内藤　七望（玉　　名）
115 籔　　優菜（必　由　館）
116 袋田結理香（天　　草）
117 山村眞莉乃（東海星翔）
118 髙野　真央（八　　代）
119 新藤　優佳（第　　二）
120 本田　愛翔（熊本工業）

121 松江　桃香（学園大付属）
122 岩木　理苺（第　　一）
123 原　　有菜（玉　　名）
124 森崎あかり（翔　　陽）
125 重元　美孔（宇　　土）
126 宮末　結菜（第　　二）
127 紀　ひより（熊　　本）
128 近藤　歩美（必　由　館）
129 小田　楓華（マリスト）
130 大橋　乙葉（文　　徳）
131 後藤　梨星（九州学院）
132 松田　奈々（八　　代）
133 椎葉南央花（学園大付属）
134 弓削　和羽（御　　船）
135 元田　千尋（熊大付属中）
136 下田　真櫻（東海星翔）
137 坂本麻梨桃（県立宇土中）
138 増渕　七海（済　々　黌）
139 植村　咲弥（熊本商業）
140 井戸　智蓮（熊本工業）
141 梅崎　由楽（熊本工業）
142 中村　彩乃（熊　　本）
143 緒方　花野（玉　　名）
144 村久保朱里（第　　二）
145 本多　世奈（天　　草）
146 工藤　楓菜（熊本商業）
147 廣田　愛梨（水　　俣）
148 古垣　芽姫（必　由　館）
149 ｂ　ｙ　ｅ（　　）
150 中道　亜衣（八　　代）
151 井上　未央（東　　稜）
152 山下　優華（有　　明）
153 山内　凜花（八代工業）
154 原　　綾菜（熊　本　北）
155 峠原　凜子（宇　　土）
156 近藤　　楓（第　　一）
157 坂口　絢音（九州学院）
158 坂本　梨音（済　々　黌）
159 柿原　花鈴（マリスト）
160 津崎　美佐（学園大付属）

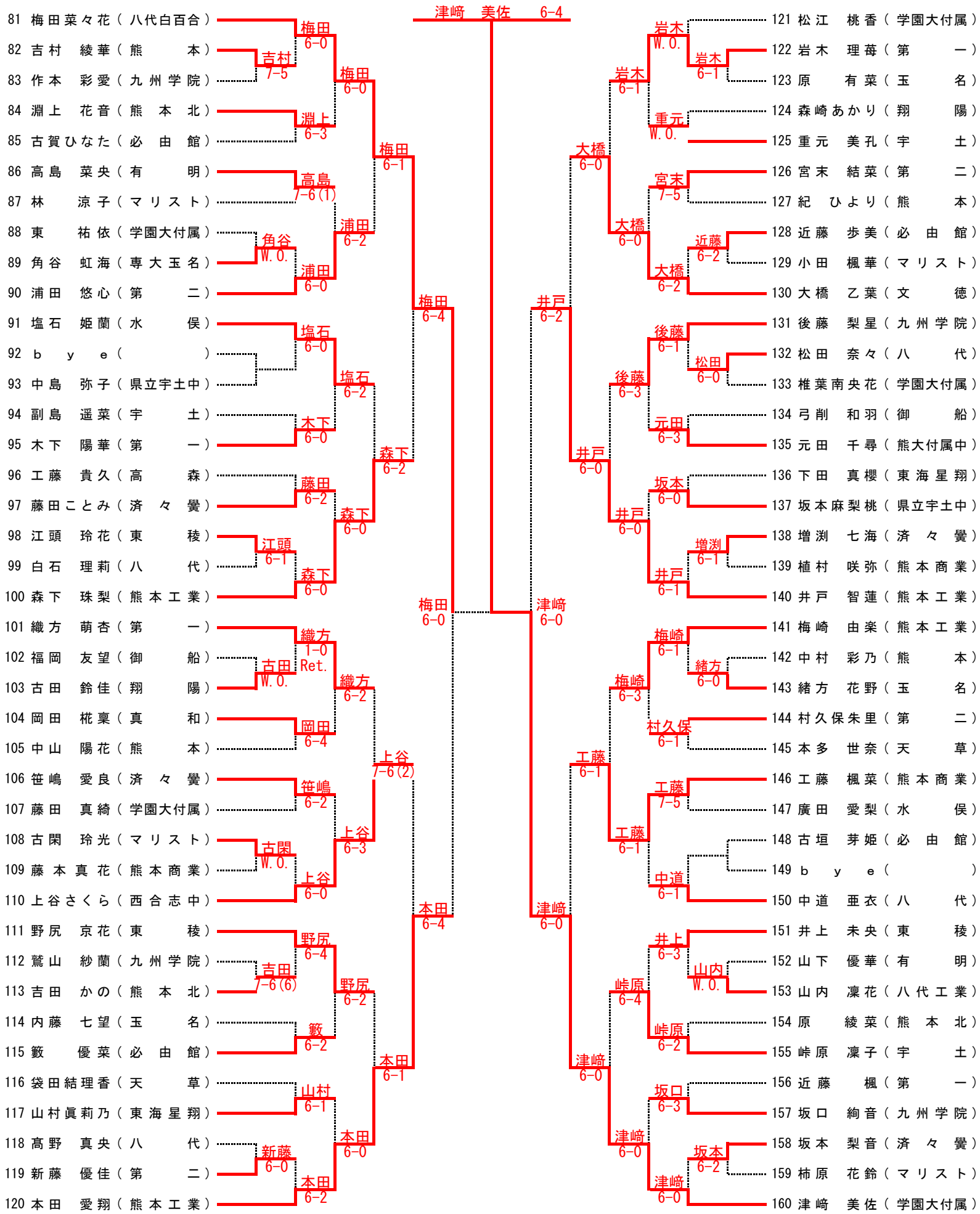

令和5年度　熊本県高等学校ジュニアテニス選手権大会

3月25日・3月26日　於：パークドーム熊本・植木中央公園・城南スポーツセンター・城山公園運動施設・八代市テニスコート

2023/4/3　4:14:00 PM

女子シングルス

5位決定戦

1	伊藤　更紗（八　代）	伊藤 6-1
41	内田　稀月（学園大付）	
120	本田　愛翔（熊本工業）	本田 7-6(3)
140	井戸　智蓮（熊本工業）	

伊藤 6-1

7位決定戦

41	内田　稀月（学園大付）	井戸 6-3
140	井戸　智蓮（熊本工業）	

3位決定戦

80	田嶋　明希（学園大付）	梅田 6-3
81	梅田菜々花（白　百　合）	

決勝戦

21	大山　裕子（出水南中）	津崎 6-2
160	津崎　美佐（学園大付）	

最終結果

順位	氏名	学校名
1	津崎　美佐	学園大付
2	大山　裕子	出水南中
3	梅田菜々花	白百合
4	田嶋　明希	学園大付
5	伊藤　更紗	八代
6	本田　愛翔	熊本工業
7	井戸　智蓮	熊本工業
8	内田　稀月	学園大付