令和5年度
熊本県高等学校総合体育大会テニス競技

令和5年
5月27日(土)
6月2日(金)・3日(土)・4日(日)・5日(月)

- パークドーム熊本
- 熊本県民総合運動公園
  - メインテニスコート
  - ABテニスコート
- 熊本市植木中央公園運動施設テニスコート
- 熊本市城南総合スポーツセンター
- 熊本市城山公園運動施設

競技結果(シングルスベスト8まで)

主催　熊本県高等学校体育連盟・熊本県教育委員会
主管　熊本県高等学校体育連盟テニス専門部

令和5年度　熊本県高等学校総合体育大会テニス競技大会

令和5年5月27日･6月2日～5日　於：パークドーム熊本・県民総合運動公園・植木中央公園・城山公園運動施設・城南スポーツセンター

2023/5/27　4:05:18 PM

男子シングルス

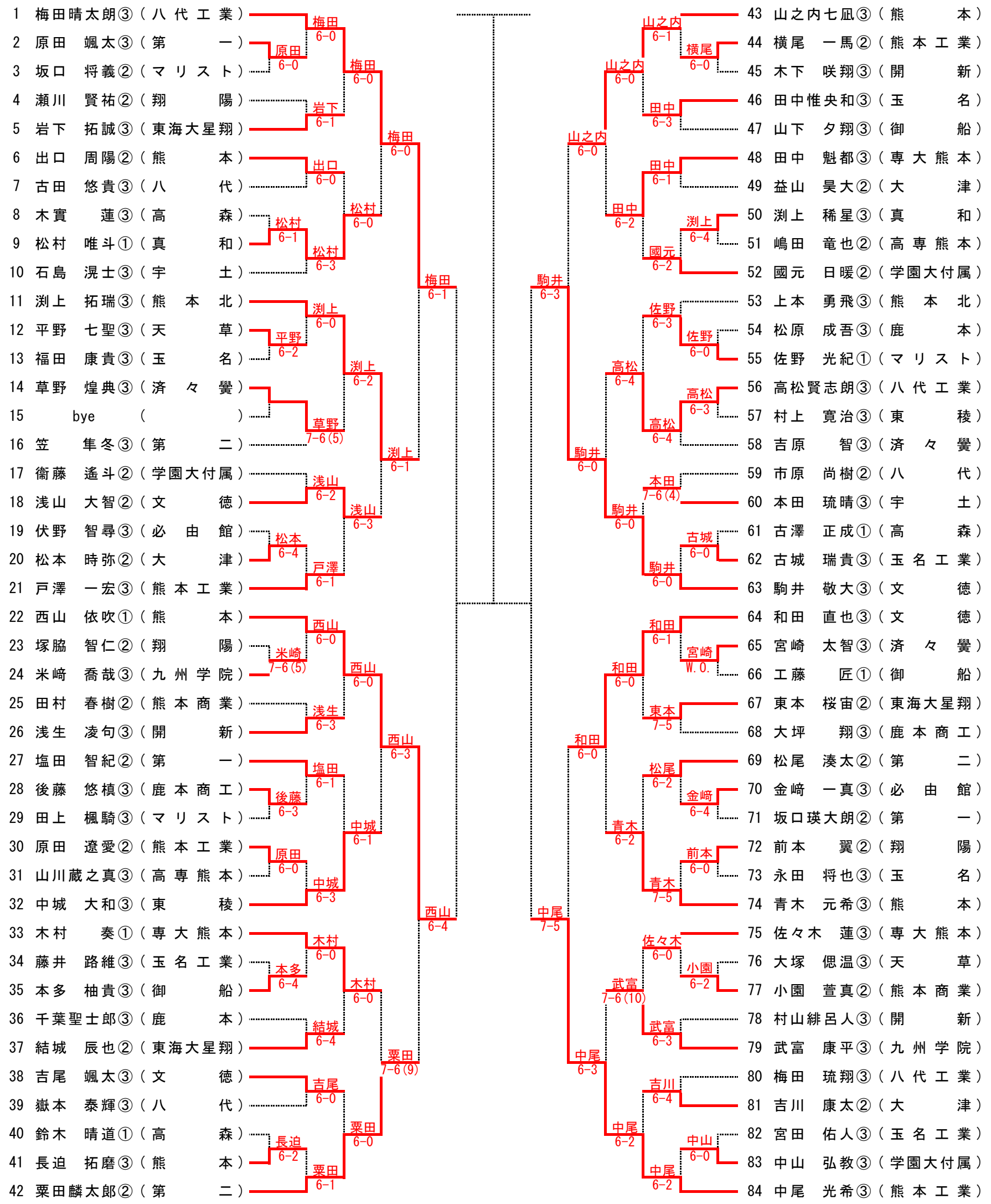

【シード順】

①梅田晴太朗（八代工業）　②上田平幸翔（熊本工業）　③西山　泰我（熊本）　④中尾　光希（熊本工業）

⑤山之内七凪（熊本）　⑥中野純之介（文徳）　⑦矢島　知正（済々黌）　⑧粟田麟太郎（第二）

令和5年度　熊本県高等学校総合体育大会テニス競技大会

令和5年5月27日･6月2日～5日　於：パークドーム熊本・県民総合運動公園・植木中央公園・城山公園運動施設・城南スポーツセンター

2023/5/27　4:05:18 PM

男子シングルス

85 西山 泰我③（熊本）
86 石原 彩翔③（文徳）
87 一丸 典史②（熊本商業）
88 山下 真輝③（宇土）
89 徳永 礼生③（九州学院）
90 亀山 涼介②（熊本北）
91 古澤 諒成③（高森）
92 荒巻 優斗③（玉名工業）
93 吉野叶那斗②（東海大星翔）
94 北口 甚太②（専大熊本）
95 甲斐 蓮仁③（熊本工業）
96 嶋田 和真①（御船）
97 伊藤 奨悟③（必由館）
98 橋本 悠生②（マリスト）
99 野口 海②（開新）
100 松本 紘幸②（八代工業）
101 山室 蒼介③（東稜）
102 馬場 壮太③（熊本）
103 米本 彩人②（第一）
104 小出 幸輝③（真和）
105 千葉 渚生③（第二）
106 吉武 海空②（第一）
107 後藤 颯太①（鹿本商工）
108 志水 洸太①（玉名）
109 鈴木 郷史③（済々黌）
110 石井 大稀③（マリスト）
111 清田 駿介③（高専熊本）
112 村上 颯汰②（熊本商業）
113 秋山 香月②（大津）
114 有薗 和希①（八代）
115 山口 真幸③（宇土）
116 佐々木正悟①（熊本）
117 田上 旺奨③（熊本工業）
118 武関 漣新③（九州学院）
119 小林 大陽③（天草）
120 満田 桧土③（翔陽）
121 田中 啓心③（学園大付属）
122 植村 悠凪③（東稜）
123 荒木 陽輝③（鹿本）
124 光木 悠人②（第二）
125 安村 拓真③（必由館）
126 中野純之介③（文徳）
127 矢島 知正②（済々黌）
128 松永 俊汰②（熊本北）
129 村上 翔一③（真和）
130 松尾 俊志③（熊本工業）
131 小川 遼人①（専大熊本）
132 三隅 大輝②（宇土）
133 下山景太郎①（八代工業）
134 山本 国和③（玉名）
135 陶山国太郎③（必由館）
136 森嶋 優斗②（学園大付属）
137 伊良波慶人②（第一）
138 浦田 泰希③（鹿本）
139 石坂 翔②（甲佐）
140 山﨑 一護③（鹿本商工）
141 南 仁人③（御船）
142 榎本 怜②（熊本）
143 松尾 優輝③（玉名工業）
144 松山 佳生②（翔陽）
145 庄野 洸生③（八代）
146 城 太智③（高専熊本）
147 薄波 楽③（マリスト）
148 加﨑 大志③（熊本北）
149 山﨑 敦貴③（天草）
150 溝口 修大③（学園大付属）
151 黒田瑛士朗②（八代工業）
152 橋本 陽翔②（大津）
153 中山 一蕗③（開新）
154 bye （　　）
155 久留 佳月②（東海大星翔）
156 吉川 暁②（熊本商業）
157 兼田 晃成③（東稜）
158 髙木 宏祐②（専大熊本）
159 宮岡 英輝②（第二）
160 藤原 啓人③（九州学院）
161 島津 翼希③（真和）
162 宮田 敬翔①（高森）
163 久間 勝太②（文徳）
164 髙倉 駿祐①（高専熊本）
165 村中 勇太②（小川工業）
166 田代 裕人②（済々黌）
167 川路 隆平③（熊本）
168 上田平幸翔③（熊本工業）

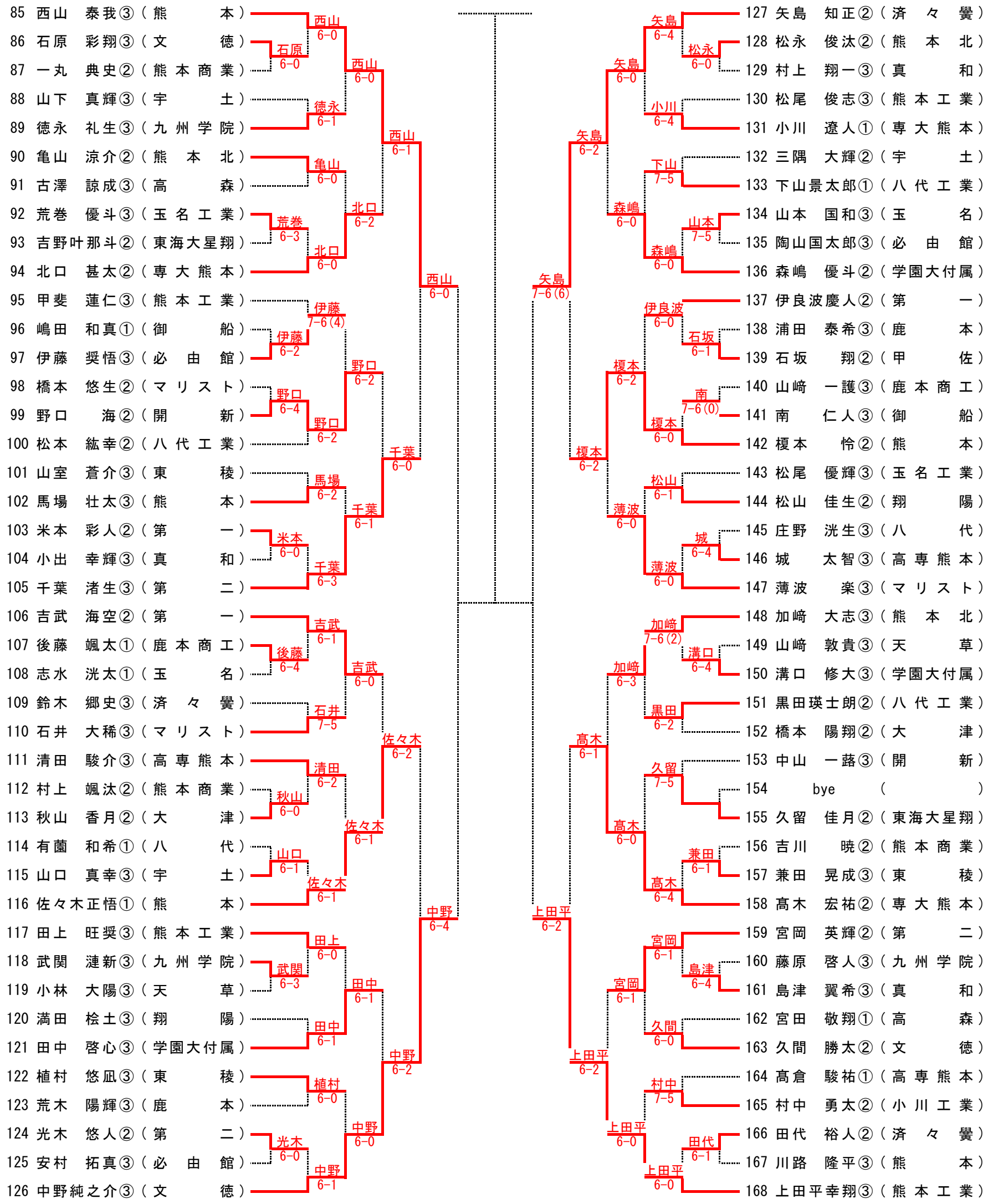

令和5年度　熊本県高等学校総合体育大会テニス競技大会

令和5年5月27日･6月2日～5日　於：パークドーム熊本・県民総合運動公園・植木中央公園・城山公園運動施設・城南スポーツセンター

2023/5/27　4:05:18 PM

女子シングルス

1 坂本 来瞳③（学園大付属）
2 宮末 琉里①（熊本工業）
3 渡邊 眞心①（高森）
4 草野しずく③（熊本）
5 原 綾菜②（熊本北）
6 岩木 理苺②（第一）
7 籔 優菜②（必由館）
8 下田 真櫻③（東海大星翔）
9 前田 梨沙②（八代）
10 工藤 楓菜③（熊本商業）
11 増渕 七海③（済々黌）
12 青木 はな③（翔陽）
13 土山 遥③（玉名）
14 弓削 和羽②（御船）
15 木原 綾那②（マリスト）
16 堤 はるか②（大津）
17 金子 真実③（東稜）
18 新藤 優佳②（第二）
19 梅崎 由楽②（熊本工業）
20 井戸 智蓮②（熊本工業）
21 八木 沙彩①（熊本信愛）
22 西澤 利亜②（マリスト）
23 椎葉こころ②（熊本商業）
24 藤田ことみ③（済々黌）
25 栫 香奈子③（第二）
26 本多 世奈②（天草）
27 北口 真優②（真和）
28 ｂｙｅ（　　）
29 後藤 梨星③（九州学院）
30 岩田 美優①（熊本北）
31 松田 奈々②（八代）
32 市原 煌③（熊本）
33 井上 未央③（東稜）
34 藤原 綾乃③（御船）
35 源五郎丸友稀③（宇土）
36 古田 鈴佳②（翔陽）
37 古賀ひなた③（必由館）
38 大山 裕子①（学園大付属）

39 田嶋 明希③（学園大付属）
40 小﨑 日愛②（熊本商業）
41 大渕 乙萠③（熊本）
42 山本 蒼③（熊本工業）
43 白石 理莉②（八代）
44 峠原 凜子②（宇土）
45 坂口 心優③（熊本北）
46 山下 優華③（有明）
47 青山 知世②（水俣）
48 田中 晴菜③（第一）
49 ｂｙｅ（　　）
50 古垣 芽姫③（必由館）
51 円城寺咲羅②（東稜）
52 笹嶋 愛良③（済々黌）
53 井嶋 悠乃②（玉名）
54 山内 凜花③（八代工業）
55 渡辺 咲良③（東海大星翔）
56 福岡 友望③（御船）
57 幟持 悠③（熊本工業）
58 森下 珠梨②（熊本工業）
59 山口 寧音③（九州学院）
60 田中 彩華③（八代）
61 中村 彩世③（第一）
62 春木 栞那②（御船）
63 山口しほり③（熊本商業）
64 藤田 真綺③（学園大付属）
65 木村 朱里①（玉名）
66 ｂｙｅ（　　）
67 櫻井 心咲②（必由館）
68 浦田 悠心②（第二）
69 工藤 貴久②（高森）
70 外海由希乃②（宇土）
71 高島 菜央②（有明）
72 林 涼子②（マリスト）
73 廣田 愛梨②（水俣）
74 内川 桃花②（真和）
75 木村 響②（学園大付属）
76 梅田菜々花③（八代白百合）

坂本 6-0
宮末 6-2
坂本 6-0
原 6-1
坂本 6-0
岩木 7-5
前田 6-0
前田 6-1
坂本 6-1
工藤 7-5
工藤 6-0
青木 6-2
土山 6-3
梅崎 6-0
木原 W.O.
梅崎 6-0
梅崎 6-0
新藤 6-4
井戸 6-1
井戸 6-1
八木 6-0
藤田 W.O.
井戸 6-2
栫 6-0
栫 7-6(6)
後藤 6-0
大山 6-4
岩田 6-0
岩田 6-2
井上 6-0
大山 6-2
源五郎丸 W.O.
大山 6-0
古賀 6-3
大山 6-0

田嶋 6-1
田嶋 6-0
田嶋 6-0
田嶋 6-0
大渕 W.O.
山本 6-1
峠原 6-0
青山 6-3
青山 6-0
田中 6-0
田中 6-2
田中 6-2
円城寺 6-3
井嶋 7-5
幟持 6-0
渡辺 W.O.
幟持 6-0
森下 6-4
森下 6-2
森下 6-0
森下 6-0
田中 6-4
春木 6-3
藤田 6-2
櫻井 6-4
櫻井 6-1
浦田 6-3
浦田 6-1
高島 6-4
梅田 6-2
廣田 6-3
梅田 6-1
木村 6-0
梅田 6-0

【シード順】
①坂本　来瞳（学園大付属）　②津﨑　美佐（学園大付属）　③伊藤　更紗（八代）　④梅田菜々花（八代白百合）
⑤田嶋　明希（学園大付属）　⑥荒巻　美結（熊本北）　⑦本田　愛翔（熊本工業）　⑧大山　裕子（学園大付属）

令和5年度　熊本県高等学校総合体育大会テニス競技大会

令和5年5月27日･6月2日～5日　於：パークドーム熊本・県民総合運動公園・植木中央公園・城山公園運動施設・城南スポーツセンター

2023/5/27　4:05:18 PM

女子シングルス

77 伊藤　更紗③（八代）
78 春木　郁乃③（宇土）
79 渡辺　晏凪②（熊本工業）
80 吉永　桜③（有明）
81 水上　彩桜②（マリスト）
82 合志　文花②（熊本北）
83 岡田　椛稟②（真和）
84 鷲山　紗蘭③（九州学院）
85 桑原　奏和②（熊本）
86 塩石　姫蘭②（水俣）
87 bye（　）
88 内藤　七望③（玉名）
89 藤本　真花③（熊本商業）
90 東　ほのか③（東海大星翔）
91 松岡　紗那③（菊池）
92 森本　有紀③（学園大付属）
93 光永　愛①（高森）
94 橋本　雛妃①（八代白百合）
95 織方　萌杏③（第一）
96 佐藤　真心③（熊本工業）
97 坂本　梨音③（済々黌）
98 山村眞莉乃②（東海大星翔）
99 野仲　未来②（第二）
100 前田　心香③（必由館）
101 吉津　藍澄①（学園大付属）
102 森田あかね②（天草）
103 松永　莉瑚①（熊本信愛）
104 bye（　）
105 野尻　京花③（東稜）
106 上谷さくら①（熊本工業）
107 佐伯　瑠海③（翔陽）
108 紀　ひより②（熊本）
109 高橋　真子③（第一）
110 林田　佳乃②（熊本商業）
111 浦川　絢世②（玉名）
112 松本　妃莉②（水俣）
113 和田　美和②（御船）
114 荒巻　美結②（熊本北）

伊藤 6-2
渡辺 6-1
伊藤 6-0
吉永 6-1
伊藤 6-3
合志 6-1
桑原 6-4
桑原 6-2
伊藤 6-0
塩石 6-1
塩石 6-3
東 6-3
織方 7-5
森本 7-6(5)
織方 6-1
橋本 6-2
織方 6-0
佐藤 6-0
坂本 6-1
佐藤 6-1
野仲 6-2
吉津 6-1
吉津 W.O.
吉津 6-0
野尻 6-1
荒巻 6-1
上谷 6-0
上谷 6-3
高橋 6-0
荒巻 6-1
林田 6-3
荒巻 6-0
松本 6-1
荒巻 6-0

115 本田　愛翔②（熊本工業）
116 小田　楓華②（マリスト）
117 村上　唯菜③（熊本北）
118 嶋田安希子②（八代）
119 藤原　彩希③（済々黌）
120 木下　陽華③（第一）
121 奥田　愛心②（天草）
122 宮本　悠加①（八代白百合）
123 村田　美涼③（東稜）
124 高橋美緒奈②（熊本工業）
125 bye（　）
126 多田隈綾乃②（有明）
127 後藤愛優莉③（高森）
128 宮末　結菜③（第二）
129 副島　遥菜②（宇土）
130 今村　夏鈴②（熊本）
131 大塚　陽葵②（水俣）
132 恵濃　歩美②（学園大付属）
133 福澤　麻衣②（必由館）
134 大橋　乙葉③（文徳）
135 緒方　花野②（玉名）
136 角谷　虹海②（専大熊本）
137 植村　咲弥③（熊本商業）
138 中村　佳湖②（九州学院）
139 吉住　晴香③（マリスト）
140 川上　眞佳②（学園大付属）
141 渕上　颯希①（熊本北）
142 重元　美孔③（宇土）
143 梅田　陽花②（熊本工業）
144 中道　亜衣③（八代）
145 池田　妃音①（御船）
146 近藤　歩美②（必由館）
147 池田　瑠那②（済々黌）
148 有働　由③（東稜）
149 福田　愛②（第二）
150 袋田結理香②（天草）
151 山口　愛莉①（有明）
152 津崎　美佐②（学園大付属）

本田 6-2
村上 7-6(5)
本田 6-0
藤原 6-3
本田 6-2
木下 6-2
村田 6-3
村田 6-4
本田 5-4 ret.
高橋 6-2
高橋 6-2
宮末 6-0
福澤 6-0
今村 6-0
福澤 6-1
大塚 6-3
福澤 6-0
大橋 6-0
緒方 6-4
中村 6-1
中村 6-0
中村 6-0
吉住
梅田 6-1
渕上 6-2
梅田 6-1
津崎 6-0
中道 6-0
近藤 6-3
近藤 6-4
津崎 6-0
有働 6-1
津崎 6-0
袋田 6-2
津崎 6-0