令和5年度　熊本県高等学校夏季テニス選手権大会

2023/7/27　7:11:54 AM

令和5年7月22･23日･8月8･9日　於：パークドーム熊本・県民総合運動公園・植木中央公園・城山公園運動施設･城南総合スポーツセンター

２年男子ダブルス

粟田麟太郎・宮岡英輝（第二）6-3

1	粟田麟太郎 宮岡　英輝	（第二）
2	吉村　瞳真 水永　悠吾	（玉名工業）
3		（ｂｙｅ）
4	坂口瑛大朗 柴田　怜	（第一）
5	大石　航渡 神戸　南人	（文徳）
6	佐藤　蒼汰 鳴尾　駿一	（専大熊本）
7	松本　紘幸 下山景太郎	（八代工業）
8	矢島　知正 田代　裕人	（済々黌）
9	宮本　陽翔 西山　太翔	（熊本北）
10	青木　裕汰 出野ﾀﾞﾙﾄﾝ湧	（東稜）
11	山形　優斗 水田　直希	（熊本）
12		（ｂｙｅ）
13	井手　徠暉 横尾　一馬	（熊本工業）
14	平野　正樹 森　幸輝	（東海大星翔）
15	芳賀総一郎 井上　雅貴	（真和）
16	上村　陸翔 中島　大雅	（開新）
17	鳥井　双眞 井手上莉玖	（御船）
18	森嶋　優斗 國元　日暖	（学園大付属）
19	亀山　涼介 小園　悠太	（熊本北）
20	前本　翼 瀬川　賢祐	（翔陽）
21	小沢康一郎 山田　裕大	（熊本）
22	成瀬　宥樹 志水　洸太	（玉名）
23	安田優汰朗 木原伊武咲	（マリスト）
24	市原　尚樹 谷川　陽人	（八代）
25		（ｂｙｅ）
26	小山　隼 園田　隆太	（必由館）
27	吉本　蒼以 吉田　大輝	（第二）
28	松山　観 野田　光志	（済々黌）
29	野口　海 住吉　伶音	（開新）
30	久間　勝太 和田　悠希	（文徳）
31	林　祐希 瀬戸　悠雅	（学園大付属）
32	鈴木　涼太 藤吉　将也	（熊本工業）
33	益山　昊大 吉川　康太	（大津）
34		（ｂｙｅ）
35	小園　萱真 吉川　暁	（熊本商業）
36	髙木　宏祐 小川　遼人	（専大熊本）

37	榎本　怜 佐々木正悟	（熊本）
38	秋山　香月 橋本　陽翔	（大津）
39		（ｂｙｅ）
40	三ツ井大智 森川　皓翔	（済々黌）
41	高林　悠夢 坂口　将義	（マリスト）
42	黒田瑛士朗 田中　正昌	（八代工業）
43	久留　佳月 東本　桜宙	（東海大星翔）
44	原田　遼愛 吉田　太一	（熊本工業）
45	田代　智駿 衞藤　遙斗	（学園大付属）
46	安本　達哉 網田　蓮士	（熊本）
47	松下　昊惺 神田　明紀	（東稜）
48		（ｂｙｅ）
49	蓑手　佑隆 水上　将汰	（九州学院）
50	城戸　優和 坂上　靖晃	（第二）
51	石原　京典 山家　璃久	（文徳）
52	林　宥璃 谷山　哲翔	（必由館）
53	塩田　智紀 後藤健太郎	（第一）
54	木村　奏 北口　甚太	（専大熊本）
55	伊良波慶人 米本　彩人	（第一）
56	加藤　颯 松田　晃利	（熊本工業）
57	村上　颯汰 田村　春樹	（熊本商業）
58	石坂　翔 安達　琉衣	（甲佐）
59	淵田　優海 富髙　壱徹	（東稜）
60	小出　悠陽 境　昊陽	（御船）
61		（ｂｙｅ）
62	廣瀬　充汰 平野　翔琉	（開新）
63	松本　時弥 北川　虹騎	（大津）
64	佐藤　世隆 高木　陽流	（真和）
65	佐野　光紀 橋本　悠生	（マリスト）
66	松山　佳生 塚脇　智仁	（翔陽）
67	松尾　湊太 光木　悠人	（第二）
68	結城　辰也 吉野叶那斗	（東海大星翔）
69	松永　俊汰 辻　琉希	（熊本北）
70		（ｂｙｅ）
71	太田　英寅 芝原　哲汰	（必由館）
72	西山　依吹 出口　周陽	（熊本）

第一 6-0
第一 6-4
文徳 6-1
文徳 6-4
第二 6-3
済々黌 6-1
東稜 6-1
済々黌 6-0
熊本 6-0
済々黌 6-2
第二 6-2
真和 W.O.
開新 6-1
学付 6-0
学付 6-1
熊本北 6-1
翔陽 6-0
熊本北 6-1
玉名 6-4
熊本北 6-4
八代 6-4
開新 6-1
第二 6-1
開新 6-2
熊本北 6-4
文徳 6-1
熊本工 6-3
文徳 6-4
大津 6-2
専大熊本 6-4
第二 6-2
熊本 6-0
東海 6-4
済々黌 6-2
マリスト W.O.
東海 6-0
専大熊本 6-4
熊本工 6-0
学付 6-1
熊本工 6-4
東稜 6-2
専大熊本 6-2
文徳 6-4
専大熊本 6-0
第一 6-0
専大熊本 6-1
専大熊本 6-3
第一 6-0
熊本工 6-4
第一 6-1
東稜 6-0
第一 6-3
御船 6-0
マリスト 6-0
大津 6-2
マリスト 6-1
熊本 6-3
第二 6-0
第二 6-2
第二 6-0
熊本 6-4
熊本北 6-2

3位決定戦

19	亀山　涼介 小園　悠太	（熊本北）
72	西山　依吹 出口　周陽	（熊本）

熊本北 7-6(5)

［シード順］
① 粟田麟太郎　宮岡　英輝　（第二）
② 西山　依吹　出口　周陽　（熊本）
③ 榎本　怜　佐々木正悟　（熊本）
④ 髙木　宏祐　小川　遼人　（専大熊本）

令和5年度　熊本県高等学校夏季テニス選手権大会

2023/7/27　7:11:54 AM

年7月22･23日･8月8･9日　於：パークドーム熊本・県民総合運動公園・植木中央公園・城山公園運動施設･城南総合スポーツセ：　２ 年 女 子 ダ ブ ル ス

1	荒巻　美結 合志　文花	（熊本北）
2	髙島　菜央 多田隈綾乃	（有明）
3	荒牧　祐衣 川口里奈子	（学園大付属）
4	西澤　利亜 寺本　聖奈	（マリスト）
5	梅崎　由楽 上谷さくら	（熊本工業）
6	栫　有里子 浦田　悠心	（第二）
7		（ｂｙｅ）
8	藤村　麻央 藤本　凛子	（東稜）
9	池田　瑠那 西元　梨央	（済々黌）
10	今村　夏鈴 吉村　綾華	（熊本）
11	松田　奈々 白石　理莉	（八代）
12		（ｂｙｅ）
13	塩石　姫蘭 青山　知世	（水俣）
14	福澤　麻衣 櫻井　心咲	（必由館）
15		（ｂｙｅ）
16	大和田未来 寺内　万桜	（済々黌）
17	坂井　由芽 宇佐舞雪妃	（東稜）
18	林　涼子 木原　綾那	（マリスト）
19	原　綾菜 淵上　花音	（熊本北）
20	岩崎　七海 福田　愛	（第二）
21	恵濃　歩美 椎葉南央花	（学園大付属）
22	中村　佳湖 作本　彩愛	（九州学院）
23	中山　陽花 大宮　美星	（熊本）
24	井嶋　悠乃 浦川　絢世	（玉名）
25	岩木　理苺 亀木　咲良	（第一）
26	森下　珠梨 髙橋美緒奈	（熊本工業）
27	本田　愛翔 井戸　智蓮	（熊本工業）
28	椎葉こころ 林田　佳乃	（熊本商業）
29	円城寺咲羅 吉田　直華	（東稜）
30	伊東　世莉 井手彩加里	（熊本北）
31	弓削　和羽 春木　栞那	（御船）
32	川上　眞佳 橋口　朱莉	（学園大付属）
33		（ｂｙｅ）
34	野仲　未来 新藤　優佳	（第二）
35	工藤　貴久 光永　愛	（高森）
36	水上　彩桜 小田　楓華	（マリスト）
37	阿部　春奈 田端　寿梨	（熊本）
38		（ｂｙｅ）
39	前田　梨沙 嶋田安希子	（八代）
40	渡辺　晏凪 梅田　陽佳	（熊本工業）
41		（ｂｙｅ）
42	山村真莉愛 川口　璃子	（マリスト）
43	峠原　凜子 外海由希乃	（宇土）
44	桑原　奏和 紀　ひより	（熊本）
45	廣田　愛梨 松本　妃莉	（水俣）
46		（ｂｙｅ）
47	杉　美咲 那須　聖華	（東稜）
48	岩田　美優 渕上　颯希	（熊本北）
49	本口　璃名 髙柳　優衣	（済々黌）
50	髙野　真央 中村　美結	（八代）
51	籔　優菜 近藤　歩美	（必由館）
52	津崎　美佐 大山　裕子	（学園大付属）

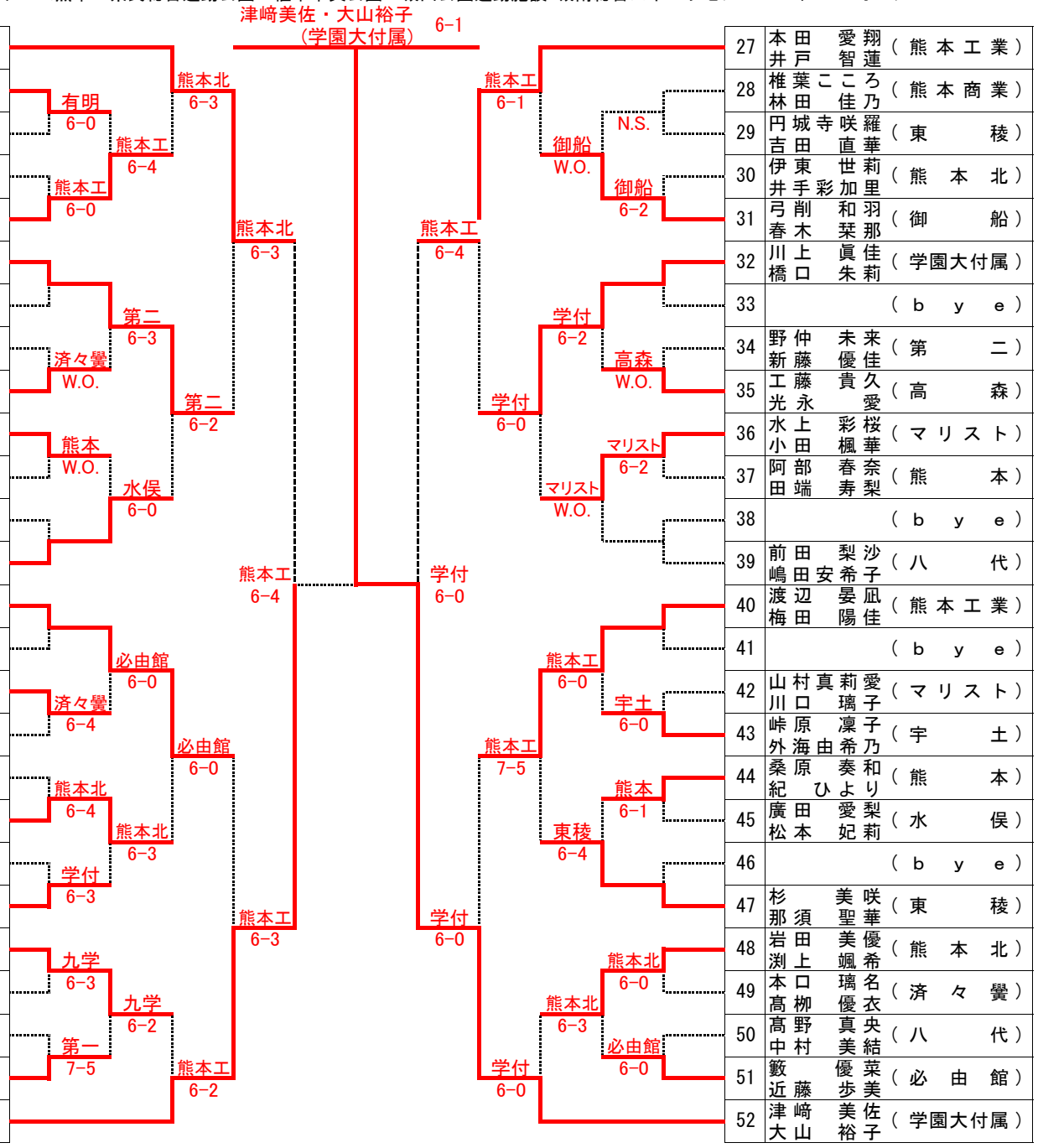

3 位 決 定 戦

1	荒巻　美結 合志　文花	（熊本北）
27	本田　愛翔 井戸　智蓮	（熊本工業）

熊本工 6-2

[シード順]

①荒巻　美結　合志　文花　（熊本北）　②津崎　美佐　大山　裕子　（学園大付属）　③本田　愛翔　井戸　智蓮　（熊本工業）　④森下　珠梨　髙橋美緒奈　（熊本工業）

令和5年度　熊本県高等学校夏季テニス選手権大会

2023/7/27　7:11:54 AM

令和5年7月22･23日･8月8･9日　於：パークドーム熊本・県民総合運動公園・植木中央公園・城山公園運動施設･城南総合スポーツセンター

1 年 男 子 ダ ブ ル ス

松村唯斗･中村奏秀（真和）　6-3

1	松村 唯斗 中村 奏秀	（真和）
2	福徳 克将 川野 凌雅	（第二）
3	亀山 慶斗 谷口 櫂斗	（八代）
4	井手 蒼天 村島 壮磨	（必由館）
5		（bye）
6	中島 俊哉 齊藤 立夢	（東海大星翔）
7	池下 翔真 木庭 凰翔	（マリスト）
8	上田 佳穂 永井 然	（玉名）
9	桐原 太陽 岩橋 優佑	（翔陽）
10	髙村 博哉 林田 芳雅	（文徳）
11	馬場 准平 馬場口 優太	（熊本工業）
12	小佐井 結人 賀川 稜太	（済々黌）
13	有元 克 矢島 稜介	（第一）
14	浦崎 勇臣 立花 朝陽	（専大熊本）
15	黒木 工雅 海崎 亮多郎	（宇土）
16	和才 隆星 山下 泰輝	（大津）
17	大塚 響希 竹熊 駿仁	（熊本）
18	中原 悠真 下田 修大	（熊本北）
19	志水 眞 緒方 風凱	（八代工業）
20	浅尾 泰輝 亀川 寛永	（高森）
21	前田 真慶 徳永 拓海	（熊本商業）
22	木村 柑太 三枝 航大	（学園大付属）
23	髙田 祐匡 山元 仁	（御船）
24	境 佑樹 黒木 優志	（東稜）
25	板敷 哲平 平井 崇貴	（必由館）
26	大塚 慶太朗 濱田 快翔	（第一）
27	福永 健悟 米谷 友翔	（真和）
28	田内 輝芽 池田 遼真	（玉名工業）
29	山口 嵐士 横林 千広	（熊本北）
30	栗崎 智朗 林 凛音	（学園大付属）
31	山崎 柊羽大 角 郷	（文徳）
32	森田 知虎 池上 築	（大津）
33	有薗 和希 吉田 幹汰	（八代）
34	間島 颯飛 林田 信孝	（九州学院）
35	福田 飛翔 藤本 侑大	（済々黌）
36	山田 壮基 東 聖人	（専大熊本）
37	池田 聖翔 新田 隼士	（熊本工業）
38	東田 慧大 田中 櫻也	（マリスト）
39	嶋田 和真 工藤 匠	（御船）
40	山口 海音 大津 拓己	（東海大星翔）
41	関 柊翔 早川 真聡	（八代工業）
42	西喜 千晴 白水 蒼惟	（第二）
43	宮田 敬翔 古澤 正成	（高森）
44	加藤 諒馬 加地 翔磨	（東稜）
45	松井 豊喜 大村 晃世	（玉名）
46	吉村 驍祐 亀井 崇汰	（熊本商業）
47	大塚 龍斗 野口 桜煌	（翔陽）
48	榎 勇翔 髙野 庸介	（熊本）

3 位 決 定 戦

24	境 佑樹 黒木 優志	（東稜）
48	榎 勇翔 髙野 庸介	（熊本）

熊本 6-4

令和5年度　熊本県高等学校夏季テニス選手権大会

2023/7/27　7:11:54 AM

15年7月22･23日･8月8･9日　於：パークドーム熊本・県民総合運動公園・植木中央公園・城山公園運動施設･城南総合スポーツセン

1 年 女 子 ダ ブ ル ス

松永莉瑚・八木沙彩（信愛女学院） 6-2

1	元田 千尋 村中麻菜美	（熊本）
2	田之上綾乃 江口 心琉	（東稜）
3	中村 琴葉 伊原 杏果	（第二）
4	増田 百香 戸田 七海	（済々黌）
5		（bye）
6	万江よしの 三浦 嬉子	（マリスト）
7	松永 莉瑚 八木 沙彩	（熊本信愛）
8	髙野 有紗 岡田 華妃	（第一）
9	栗屋たまき 川口 結菜	（必由館）
10	濱田明華里 武末 華	（宇土）
11	瀬戸 結愛 野崎 恵	（熊本北）
12	宮本 悠加 橋本 雛妃	（八代白百合）
13	池田 妃音 寺尾 友里	（御船）
14	平林 美柑 柴田 萌音	（必由館）
15	寺本英玲奈 伊津野令慧	（マリスト）
16	因幡 百葉 反後ひなた	（九州学院）
17	永野くらら 吉田 文子	（済々黌）
18	馬場 花織 中原 美海	（東稜）
19	八住 咲衣 右藤 光咲	（第二）
20	森 瑞希 服部 紗奈	（学園大付属）
21	石田亜衣莉 松下明香里	（熊本北）
22	宮越歩乃果 井島 里帆	（第一）
23	美馬 未奈 竹下 心優	（熊本）
24	坂本麻梨桃 中島 弥子	（宇土）

熊本 6-1
東稜 6-2
熊本 6-0
済々黌 W.O.
信愛 6-4
信愛 6-4
必由館 6-3
宇土 6-0
白百合 6-1

御船 6-0
必由館 6-3
東稜 6-4
九学 W.O.
東稜 6-1
学付 6-2
学付 6-2
学付 6-2
熊本 W.O.
熊本 7-6(10)

3 位 決 定 戦

1	元田 千尋 村中麻菜美	（熊本）
20	森 瑞希 服部 紗奈	（学園大付属）

熊本 6-1