令和5年度　熊本県高等学校新人テニス大会

令和5年9月23･24･30日、10月1･14・15日　於：パークドーム熊本・県民総合運動公園・植木中央公園・城山公園運動施設・城南スポーツセンター

2023/10/4　6:40:38 PM

男子シングルス

1 矢島 知正②（済々黌）
2 一丸 典史②（熊本商業）
3 林 宥璃②（必由館）
4 木庭 凰翔①（マリスト）
5 西山 太翔①（熊本北）
6 野口 海②（開新）
7 吉田 大輝①（第二）
8 柴田 怜②（第一）
9 近藤 颯太①（高森）
10 大石 航渡②（文徳）
11 原田 遼愛②（熊本工業）
12 bye（　）
13 神田 明紀②（東稜）
14 田代 智駿①（学園大付属）
15 前田 凌雅②（玉名工業）
16 市原 尚樹②（八代）
17 佐藤 世隆②（真和）
18 髙田 祐匡①（御船）
19 松井 豊喜①（玉名）
20 網田 蓮士②（熊本）
21 森嶋 優斗②（学園大付属）
22 石原 京典②（文徳）
23 福田 琉偉①（済々黌）
24 高林 悠夢②（マリスト）
25 益山 昊大②（大津）
26 出口 周陽②（熊本）
27 宮田 敬翔①（高森）
28 横尾 一馬②（熊本工業）
29 水上 将汰②（九州学院）
30 板敷 哲平①（必由館）
31 久留 佳月②（東海大星翔）
32 坂上 靖晃②（第二）
33 大村 晃世①（玉名）
34 緒方 風凱①（八代工業）
35 松永 俊汰②（熊本北）
36 後藤 颯太①（鹿本商工）
37 米谷 友翔①（真和）
38 浦﨑 勇臣①（専大熊本）
39 岩橋 優佑①（翔陽）
40 塩田 智紀②（第一）

41 北口 甚太②（専大熊本）
42 池永 斗真①（熊本工業）
43 山元 仁①（御船）
44 前田 爽楽②（済々黌）
45 谷川 陽人②（八代）
46 榎 勇翔①（熊本）
47 志水 洸太①（玉名）
48 城門 寿樹①（玉名工業）
49 山家 璃久①（文徳）
50 松尾 湊太②（第二）
51 松村 唯斗①（真和）
52 坂口 将義②（マリスト）
53 深田 翔斗②（鹿本商工）
54 境 佑樹①（東稜）
55 原田 和実①（鹿本）
56 古澤 正成①（高森）
57 吉野叶那斗②（東海大星翔）
58 瀬川 賢祐②（翔陽）
59 松本 時弥②（大津）
60 伊良波慶人②（第一）
61 髙木 宏祐②（専大熊本）
62 中島 大雅②（開新）
63 矢島 稜介①（第一）
64 吉川 暁②（熊本商業）
65 松山 佳生②（翔陽）
66 松本 紘幸②（八代工業）
67 石坂 翔②（甲佐）
68 林田 信孝①（九州学院）
69 高木 陽流②（真和）
70 國元 日暖②（学園大付属）
71 小園 悠太①（熊本北）
72 川﨑 悠生②（必由館）
73 嶋田 和真①（御船）
74 秋山 香月②（大津）
75 池田 聖翔①（熊本工業）
76 髙倉 駿祐①（高専熊本）
77 吉村 瞳真②（玉名工業）
78 海﨑亮多郎①（宇土）
79 中島 俊哉①（東海大星翔）
80 佐々木正悟①（熊本）

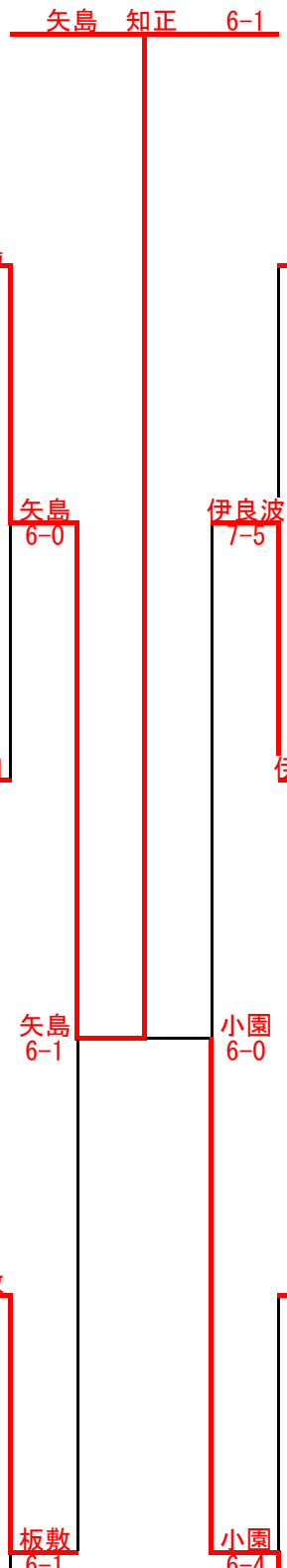

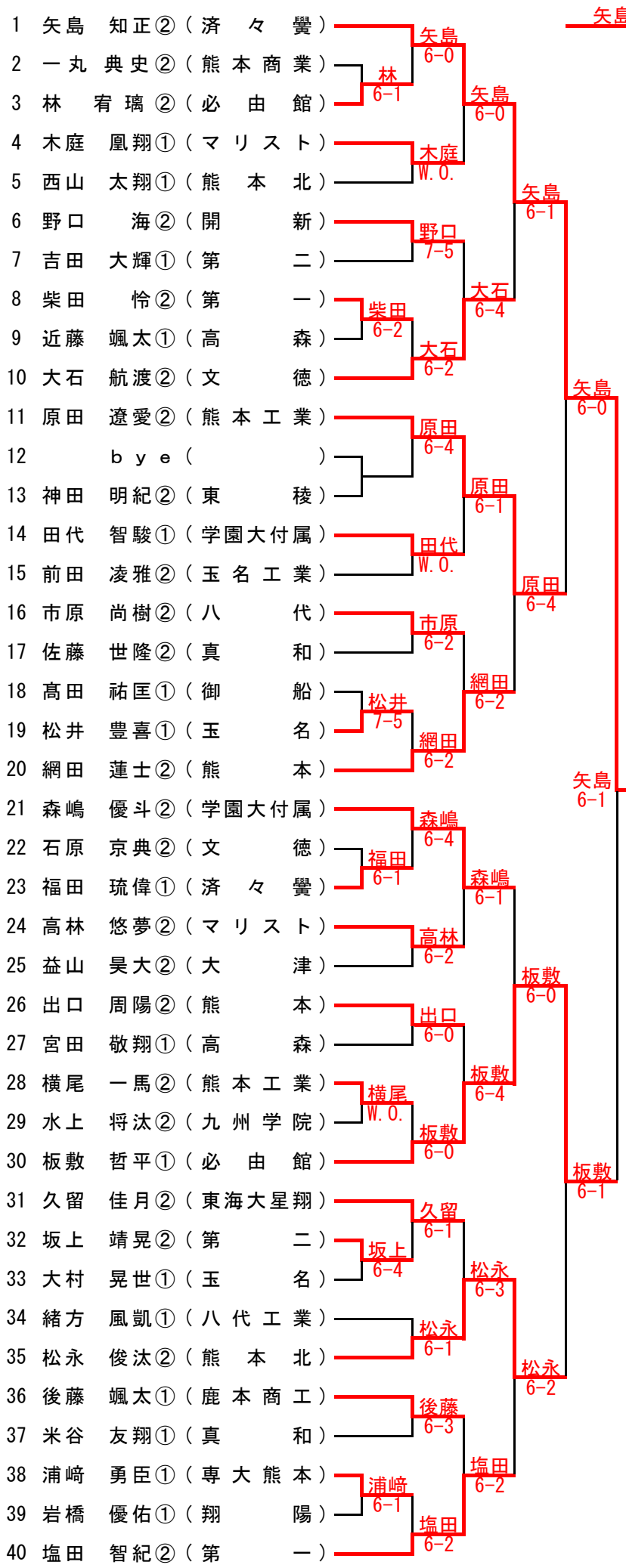

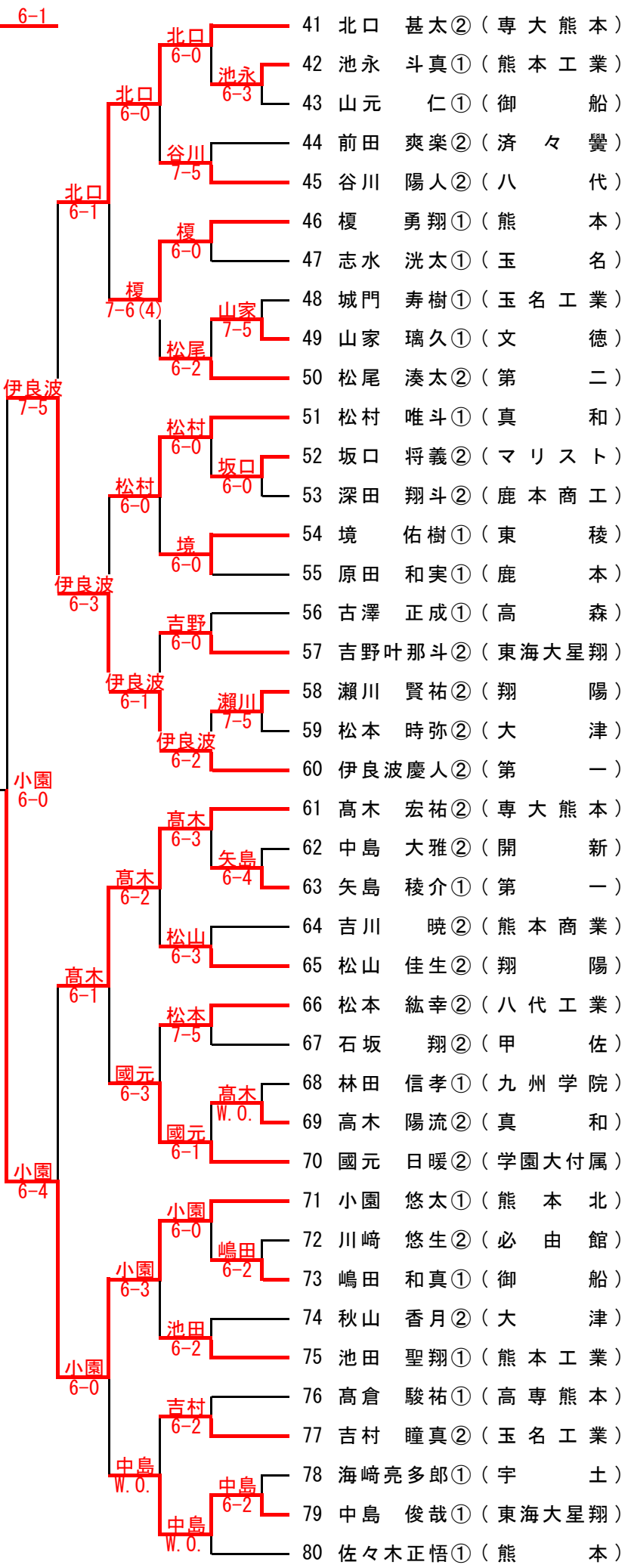

【シード順】
①矢島　知正（　済々黌　）　②西山　依吹（　熊　本　）　③吉武　海空（　第　一　）　④佐々木正悟（　熊　本　）
⑤北口　甚太（　専大熊本　）　⑥木村　奏（　専大熊本　）　⑦粟田麟太郎（　第　二　）　⑧塩田　智紀（　第　一　）

令和5年度　熊本県高等学校新人テニス大会

令和5年9月23･24･30日、10月1･14・15日　於：パークドーム熊本・県民総合運動公園・植木中央公園・城山公園運動施設・城南スポーツセンター

2023/10/4　6:40:38 PM

男子シングルス

81 吉武　海空②（第　一）
82 桒原　蓮①（九州学院）
83 出野ﾀﾞﾙﾄﾝ湧人②（東　稜）
84 神戸　南人②（文　徳）
85 亀川　寛永①（高　森）
86 結城　辰也②（東海大星翔）
87 小園　萱真②（熊本商業）
88 下山景太郎①（八代工業）
89 吉川　康太②（大　津）
90 水田　直希②（熊　本）
91 吉田　太一①（熊本工業）
92 ｂｙｅ（　）
93 太田　英寅②（必由館）
94 光木　悠人②（第　二）
95 有薗　和希①（八　代）
96 境　昊陽②（御　船）
97 成瀬　宥樹②（玉　名）
98 山田　壮基①（専大熊本）
99 池田　遼真①（玉名工業）
100 亀山　涼介②（熊本北）
101 榎本　怜②（熊　本）
102 有元　克①（第　一）
103 瀬戸　悠雅②（学園大付属）
104 長廣　音央②（開　新）
105 村上　颯汰②（熊本商業）
106 嶋田　竜也②（高専熊本）
107 芝原　哲汰②（必由館）
108 道永　大和②（八　代）
109 間島　颯飛①（九州学院）
110 中村　奏秀①（真　和）
111 前本　翼②（翔　陽）
112 坂口瑛大朗②（第　一）
113 淵田　優海②（東　稜）
114 佐野　光紀①（マリスト）
115 緒方　元春①（済々黌）
116 村中　勇太②（小川工業）
117 福徳　克将①（第　二）
118 作田　圭汰②（八代工業）
119 東　裕希①（鹿　本）
120 木村　奏①（専大熊本）
121 粟田麟太郎②（第　二）
122 橋本　陽翔②（大　津）
123 井上　和樹①（玉　名）
124 福永　健悟①（真　和）
125 鈴木　晴道①（高　森）
126 新田　隼士①（熊本工業）
127 辻　琉希①（熊本北）
128 森川　皓翔②（済々黌）
129 塚脇　智仁②（翔　陽）
130 山形　優斗②（熊　本）
131 小川　遼人①（専大熊本）
132 園田　隆太②（必由館）
133 衛藤　遙斗②（学園大付属）
134 和田　悠希①（文　徳）
135 住吉　伶音②（開　新）
136 黒木　工雅①（宇　土）
137 田内　輝芽①（玉名工業）
138 東本　桜宙②（東海大星翔）
139 山口　陽亮②（マリスト）
140 米本　彩人②（第　一）
141 久間　勝太②（文　徳）
142 中原　悠真①（熊本北）
143 黒田瑛士朗②（八代工業）
144 田代　裕人②（済々黌）
145 佐藤　輝空②（鹿本商工）
146 蓑手　佑隆②（九州学院）
147 東　聖人①（専大熊本）
148 田村　春樹②（熊本商業）
149 ｂｙｅ（　）
150 橋本　悠生②（マリスト）
151 井手　徠暉②（熊本工業）
152 吉田　幹汰①（八　代）
153 芳賀総一郎②（真　和）
154 小出　悠陽②（御　船）
155 松下　昊惺②（東　稜）
156 粟﨑　智朗①（学園大付属）
157 上村　陸翔②（開　新）
158 安達　琉衣②（甲　佐）
159 後藤健太朗②（第　一）
160 西山　依吹①（熊　本）

吉武 6-0
出野 6-0
吉武 6-2
神戸 6-0
結城 6-1
下山 6-0
下山 6-2
下山 6-2
吉田 6-4
光木 6-4
光木 6-0
亀山 6-3
境 7-5
亀山 6-0
山田 6-0
亀山 6-2
榎本 6-0
瀬戸 6-0
榎本 6-0
長廣 6-0
芝原 6-3
中村 6-0
道永 7-5
中村 6-0
前本 7-6(3)
坂口 6-3
前本 6-2
緒方 W.O>
福徳 6-1
木村 6-0
作田 6-0
木村 6-3
吉武 6-0
吉武 6-3
榎本 6-2
榎本 6-2
榎本 6-0
木村 6-2
粟田麟太郎 7-6(2)
粟田 6-1
粟田 6-2
粟田 6-0
粟田 6-1
橋本 6-4
鈴木 6-3
山形 6-2
辻 6-0
森川 6-4
山形 6-3
小川 6-3
小川 7-6(5)
小川 6-1
衛藤 6-2
和田 6-4
田内 6-4
田内 6-0
東本 W.O.
東本 W.O.
久間 6-1
久間 6-2
久間 6-3
中原 6-0
田代 6-2
橋本 6-2
蓑手 6-3
橋本 6-0
西山 6-0
西山 6-4
井手 6-1
井手 6-1
芳賀 7-6(3)
松下 6-2
西山 6-3
栗﨑 6-1
後藤 6-0
西山 7-5

令和5年度　熊本県高等学校新人テニス大会

令和5年9月23･24･30日、10月1･14・15日　於：パークドーム熊本・県民総合運動公園・植木中央公園・城山公園運動施設・城南スポーツセンター

2023/10/4　6:40:38 PM

男子シングルス

■ 決勝戦

1 矢島 知正②（済々黌）
121 粟田麟太郎②（第二）
→ 粟田 8-4

■ 3位決定戦

71 小園 悠太①（熊本北）
101 榎本 怜②（熊本）
→ 榎本 7-5

■ 5位決定戦

30 板敷 哲平①（必由館）
60 伊良波慶人②（第一）
→ 伊良波 6-1

81 吉武 海空②（第一）
160 西山 依吹①（熊本）
→ 西山 6-4

→ 西山 6-0

■ 7位決定戦

30 板敷 哲平①（必由館）
81 吉武 海空②（第一）
→ 板敷 W.O.

令和5年度　熊本県高等学校新人テニス大会

2023/10/4　6:40:38 PM

令和5年9月23･24･30日、10月1･14・15日　於：パークドーム熊本・県民総合運動公園・植木中央公園・城山公園運動施設・城南スポーツセンター

女子シングルス

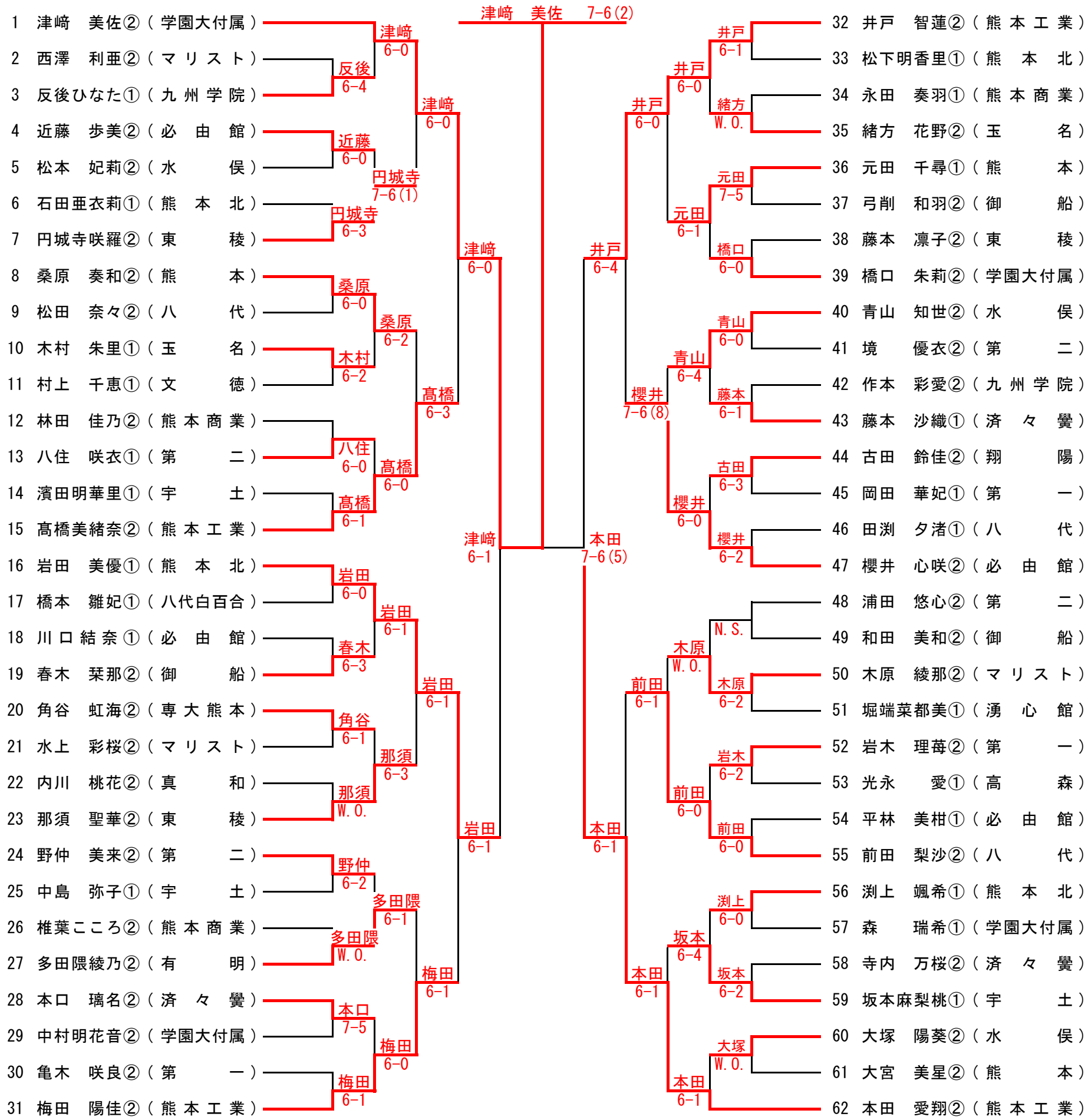

［シード順］

①津﨑　美佐（学園大付）　②大山　裕子（学園大付）　③荒巻　美結（熊本北）　④本田　愛翔（熊本工業）
⑤井戸　智蓮（熊本工業）　⑥森下　珠梨（熊本工業）　⑦福澤　麻衣（必由館）　⑧梅田　陽佳（熊本工業）

令和5年度　熊本県高等学校新人テニス大会

令和5年9月23･24･30日、10月1･14・15日　於：パークドーム熊本・県民総合運動公園・植木中央公園・城山公園運動施設・城南スポーツセンタ

2023/10/4　6:40:38 PM

女子シングルス

63 荒巻　美結②（熊本北）
64 松下　佳蓮①（御船）
65 山口　愛莉①（有明）
66 池田　瑠那②（済々黌）
67 岩﨑　七海②（第二）
68 上野　心希①（湧心館）
69 吉田　直華②（東稜）
70 松永　莉瑚①（熊本信愛）
71 髙野　有紗①（第一）
72 外海由希乃②（宇土）
73 林　涼子②（マリスト）
74 工藤　貴久②（高森）
75 籔　優菜②（必由館）
76 恵濃　歩美②（学園大付属）
77 上谷さくら①（熊本工業）
78 中村　佳湖②（九州学院）
79 永友　実良②（熊本商業）
80 廣田　愛梨②（水俣）
81 宮越歩乃果①（第一）
82 美馬　未奈①（熊本）
83 原　綾菜②（熊本北）
84 大和田未来②（済々黌）
85 八木　沙彩①（熊本信愛）
86 栫　有里子②（第二）
87 浦川　絢世②（玉名）
88 川上　眞佳②（学園大付属）
89 峠原　凜子②（宇土）
90 渡邊　眞心①（高森）
91 髙野　真央②（八代）
92 柴田萌音①（必由館）
93 森下　珠梨②（熊本工業）

荒巻 6-0
松下 7-6(1)
池田 6-2
吉田 6-1
松永 6-0
外海 6-0
籔 6-0
上谷 6-0
中村 6-0
廣田 W.O.
原 6-1
八木 W.O.
栫 6-1
川上 6-3
高野 6-2
森下 6-0

荒巻 6-0
池田 6-3
松永 6-2
上谷 6-1
中村 6-0
八木 4-3 Ret.
栫 6-3
森下 6-0

荒巻 6-0
上谷 6-1
中村 6-0
森下 6-0

荒巻 6-0
森下 6-2

荒巻　美結　6-4

94 福澤　麻衣②（必由館）
95 新藤　優佳②（第二）
96 武末　華①（宇土）
97 上村　小晴①（湧心館）
98 今村　夏鈴②（熊本）
99 井島　里帆①（第一）
100 小田　楓華②（マリスト）
101 荒牧　祐衣②（学園大付属）
102 合志　文花②（熊本北）
103 因幡　百葉①（九州学院）
104 白石　理莉②（八代）
105 池田　妃音①（御船）
106 岡田　椛稟②（真和）
107 杉　美咲②（東稜）
108 西元　梨央②（済々黌）
109 梅崎　由楽②（熊本工業）
110 塩石　姫蘭②（水俣）
111 米田　花楓①（熊本北）
112 小﨑　日愛②（熊本商業）
113 山村眞莉乃②（東海大星翔）
114 井嶋　悠乃②（玉名）
115 嶋田安希子②（八代）
116 山村　茉莉愛①（マリスト）
117 宮本　悠加①（八代白百合）
118 髙島　菜央②（有明）
119 栗谷たまき①（必由館）
120 寺尾　友里①（御船）
121 村中麻菜美①（熊本）
122 坂井　由芽②（東稜）
123 宮末　琉里①（熊本工業）
124 大山　裕子①（学園大付属）

福澤 6-0
武末 6-0
今村 6-3
荒牧 6-2
合志 6-0
池田 6-4
杉 6-0
梅崎 6-0
塩石 6-0
山村 6-0
嶋田 6-4
宮本 6-0
高島 6-1
村中 4-3 Ret.
坂井 6-1
大山 6-0

福澤 6-0
荒牧 6-2
合志 6-1
梅崎 6-2
塩石 6-0
宮本 6-1
高島 6-1
大山 6-0

福澤 6-0
梅崎 6-4
塩石 6-1
大山 6-0

福澤 6-3
大山 6-2

大山 6-0

令和5年度　熊本県高等学校新人テニス大会

2023/10/4　6:40:38 PM

和5年9月23･24･30日、10月1･14・15日　於：パークドーム熊本・県民総合運動公園・植木中央公園・城山公園運動施設・城南スポーツセンタ

女　子　シ　ン　グ　ル　ス

■　決　勝　戦

1　津﨑　美佐②（学園大付属）
63　荒巻　美結②（熊　本　北）
→ 荒巻 8-4

■　3 位 決 定 戦

62　本田　愛翔②（熊 本 工 業）
124　大山　裕子①（学園大付属）
→ 大山 6-1

■　5 位 決 定 戦

16　岩田　美優①（熊　本　北）
32　井戸　智蓮②（熊 本 工 業）
→ 井戸 6-0

93　森下　珠梨②（熊 本 工 業）
94　福澤　麻衣②（必　由　館）
→ 森下 6-2

→ 井戸 6-0

■　7 位 決 定 戦

16　岩田　美優①（熊　本　北）
94　福澤　麻衣②（必　由　館）
→ 福澤 6-1

令和5年度　熊本県高等学校新人テニス大会

2023/10/4　6:40:38 PM

令和5年9月23･24･30日、10月1･14・15日　於：パークドーム熊本・県民総合運動公園・植木中央公園・城山公園運動施設・城南スポーツセンター　男　子　ダ　ブ　ル　ス

北口甚太･木村奏（専修大学熊本玉名）　8-2

1	西山　依吹 ① / 佐々木正悟 ①	（熊本）
2	前田　爽楽 ② / 松山　観 ②	（済々黌）
3	石原　京典 ② / 角　郷 ①	（文徳）
4	池田　遼真 ① / 田内　輝芽 ①	（玉名工業）
5	川﨑　悠生 ② / 園田　隆太 ②	（必由館）
6	一丸　典史 ② / 前田　真慶 ①	（熊本商業）
7	境　佑樹 ① / 黒木　優志 ①	（東稜）
8	有薗　和希 ① / 吉田　幹汰 ①	（八代）
9	塚脇　智仁 ② / 瀬川　賢祐 ②	（翔陽）
10	蓑手　佑隆 ② / 間島　颯飛 ①	（九州学院）
11	辻　琉希 ① / 西山　太翔 ①	（熊本北）
12	山元　仁 ① / 林田　冬汰 ①	（御船）
13	坂口瑛大朗 ② / 矢島　稜介 ①	（第一）
14	松村　唯斗 ① / 中村　奏秀 ①	（真和）
15	東　聖人 ① / 山田　壮基 ①	（専大熊本）
16	高林　悠夢 ② / 山口　陽亮 ②	（マリスト）
17	佐藤　輝空 ② / 深田　翔斗 ②	（鹿本商工）
18	中島　大雅 ② / 上村　陸翔 ②	（開新）
19	秋山　香月 ② / 橋本　陽翔 ②	（大津）
20	久留　佳月 ② / 結城　辰也 ②	（東海大星翔）
21	井上　和樹 ① / 西尾　奏良 ①	（玉名）
22	瀬戸　悠雅 ② / 林　凛音 ①	（学園大付属）
23	白水　蒼惟 ① / 川野　凌雅 ①	（第二）
24	関　柊翔 ① / 早川　真聡 ①	（八代工業）
25	馬場　准平 ① / 馬場口優太 ①	（熊本工業）
26	矢島　知正 ② / 田代　裕人 ②	（済々黌）
27	榎本　怜 ② / 出口　周陽 ②	（熊本）
28	浦﨑　勇臣 ① / 立花　朝陽 ①	（専大熊本）
29	和才　隆星 ① / 森田　知虎 ①	（大津）
30	三隅　大輝 ② / 植田　統 ①	（宇土）
31	藤川　琉夷 ② / 平野　翔琉 ②	（開新）
32	岩橋　優佑 ① / 桐原　太陽 ①	（翔陽）
33	板敷　哲平 ① / 芝原　哲汰 ②	（必由館）
34	志水　洸太 ① / 成瀬　有樹 ②	（玉名）
35	松永　俊汰 ② / 中原　悠真 ①	（熊本北）
36	原田　和実 ① / 東　裕希 ①	（鹿本）
37	城門　寿樹 ① / 水永　悠吾 ②	（玉名工業）
38	森川　皓翔 ② / 三ツ井大智 ②	（済々黌）
39	原田　遼愛 ② / 吉田　太一 ①	（熊本工業）
40	久間　勝太 ② / 和田　悠希 ①	（文徳）
41	緒方　風凱 ① / 志水　眞 ①	（八代工業）
42	市原　尚樹 ② / 道永　大和 ②	（八代）
43	宮田　敬翔 ① / 古澤　正成 ①	（高森）
44	田代　智駿 ① / 栗﨑　智朗 ①	（学園大付属）
45	小園　萱真 ② / 吉川　暁 ②	（熊本商業）
46	松下　昊惺 ② / 出野ﾀﾞﾙﾄﾝ湧人 ②	（東稜）
47	鳥井　双眞 ① / 井手上莉玖 ①	（御船）
48	後藤健太朗 ② / 有元　克 ①	（第一）
49	中島　俊哉 ① / 齊藤　立夢 ①	（東海大星翔）
50	木原伊武咲 ② / 安田優汰朗 ②	（マリスト）
51	網田　蓮士 ② / 安本　達哉 ②	（熊本）
52	粟田麟太郎 ② / 松尾　湊太 ②	（第二）
53	亀山　涼介 ② / 小園　悠太 ①	（熊本北）
54	竹熊　駿仁 ① / 大塚　響希 ①	（熊本）
55	古閑　陽翔 ② / 大塚慶太朗 ①	（第一）
56	衞藤　遙斗 ② / 林　祐希 ②	（学園大付属）
57	佐藤　蒼汰 ② / 小柳　悠真 ①	（専大熊本）
58	谷川　陽人 ② / 大坪　幹大 ②	（八代）
59	東本　桜宙 ② / 吉野叶那斗 ②	（東海大星翔）
60	黒木　工雅 ① / 海﨑亮多郎 ①	（宇土）
61	大石　航渡 ② / 神戸　南人 ②	（文徳）
62	小出　悠陽 ② / 境　昊陽 ②	（御船）
63	黒田瑛士朗 ② / 田中　正昌 ②	（八代工業）
64	松本　時弥 ② / 山下　泰輝 ①	（大津）
65	住吉　伶音 ② / 野口　海 ②	（開新）
66	橋本　悠生 ② / 佐野　光紀 ①	（マリスト）
67	永井　然 ① / 上田　佳穂 ①	（玉名）
68	大塚　龍斗 ① / 岩元　聖弥 ①	（翔陽）
69	吉田　大輝 ① / 西喜　千晴 ①	（第二）
70	井手　徠暉 ② / 池田　聖翔 ①	（熊本工業）
71	前田　凌雅 ② / 吉村　瞳真 ②	（玉名工業）
72	塩田　智紀 ② / 柴田　怜 ②	（第一）
73	徳永　拓海 ① / 吉村　驍祐 ①	（熊本商業）
74	水田　直希 ② / 山形　優斗 ②	（熊本）
75	緒方　元春 ① / 久原　岬貴 ①	（済々黌）
76	船場　喜皓 ② / 淵田　優海 ②	（東稜）
77	小山　隼 ② / 谷山　哲翔 ②	（必由館）
78	髙木　宏祐 ② / 小川　遼人 ①	（専大熊本）
79	米本　彩人 ② / 伊良波慶人 ②	（第一）
80	大津　拓己 ① / 山口　海音 ①	（東海大星翔）
81	廣瀬　充汰 ② / 坂本　魁音 ②	（開新）
82	山家　璃久 ① / 山﨑柊羽大 ①	（文徳）
83	神田　明紀 ② / 富髙　壱徹 ②	（東稜）
84	横尾　一馬 ② / 鈴木　涼太 ②	（熊本工業）
85	光木　悠人 ② / 坂上　靖晃 ②	（第二）
86	村上　颯汰 ② / 田村　春樹 ②	（熊本商業）
87	松本　紘幸 ② / 下山景太郎 ①	（八代工業）
88	嶋田　竜也 ② / 髙倉　駿祐 ①	（高専熊本）
89	大村　晃世 ① / 松井　豊喜 ①	（玉名）
90	宮本　陽翔 ② / 山口　陽太 ①	（熊本北）
91	森嶋　優斗 ② / 國元　日暖 ②	（学園大付属）
92	髙野　庸介 ① / 榎　勇翔 ①	（熊本）
93	近藤　颯太 ① / 浅尾　泰輝 ①	（高森）
94	福田　琉偉 ① / 伊東　要 ①	（済々黌）
95	前本　翼 ② / 松山　佳生 ②	（翔陽）
96	益山　昊大 ② / 吉川　康太 ②	（大津）
97	嶋田　和真 ① / 髙田　祐匡 ①	（御船）
98	平井　崇貴 ① / 太田　英寅 ②	（必由館）
99	石坂　翔 ② / 安達　琉衣 ②	（甲佐）
100	坂口　将義 ② / 木庭　凰翔 ①	（マリスト）
101	水上　将汰 ② / 桒原　蓮 ①	（九州学院）
102	亀山　慶斗 ① / 谷口　耀斗 ①	（八代）
103	下田　修大 ① / 横林　千広 ①	（熊本北）
104	北口　甚太 ② / 木村　奏 ①	（専大熊本）

3　位　決　定　戦

27	榎本　怜 ② / 出口　周陽 ②	（熊本）
78	髙木　宏祐 ② / 小川　遼人 ①	（専大熊本）

熊本 6-3

［シード順］

①西山　依吹（熊本）佐々木正悟　②北口　甚太（専大熊本）木村　奏　③亀山　涼介（熊本北）小園　悠太　④粟田麟太郎（第二）松尾　湊太

令和5年度　熊本県高等学校新人テニス大会

2023/10/4　6:40:38 PM

和5年9月23･24･30日、10月1･14・15日　於：パークドーム熊本・県民総合運動公園・植木中央公園・城山公園運動施設・城南スポーツセンタ

女　子　ダ　ブ　ル　ス

1	津﨑　美佐② 大山　裕子①	（学園大付属）
2	井本　心晴① 國武　千紘①	（必　由　館）
3	小﨑　日愛② 永友　実良②	（熊本商業）
4	池田　妃音① 寺尾　友里①	（御　　船）
5	森田あかね② 袋田結理香②	（天　　草）
6	小田　楓華② 水上　彩桜②	（マリスト）
7	池田　瑠那② 藤本　沙織①	（済々黌）
8	井嶋　悠乃② 木村　朱里①	（玉　　名）
9	淵上　花音② 原　　綾菜②	（熊　本　北）
10	塩石　姫蘭② 青山　知世②	（水　　俣）
11	岡田　華妃① 髙野　有紗①	（第　　一）
12	円城寺咲羅② 坂井　由芽②	（東　　稜）
13	坂本麻梨桃① 中島　弥子①	（宇　　土）
14	岩﨑　七海② 中村　琴葉①	（第　　二）
15	中村　彩乃② 吉村　綾華②	（熊　　本）
16	堤　はるか② 猿渡　美緒②	（大　　津）
17	上淵　　優② 中村　美結②	（八　　代）
18	梅田　陽佳② 梅崎　由楽②	（熊本工業）
19	福澤　麻衣② 櫻井　心咲②	（必　由　館）
20	藤本　凛子② 吉田　直華②	（東　　稜）
21	田端　寿梨② 竹下　心優①	（熊　　本）
22	山村茉莉愛① 川口　璃子①	（マリスト）
23	上谷さくら① 宮末　琉里①	（熊本工業）
24	森　　瑞希① 服部　紗奈①	（学園大付属）
25	奥田　愛心② 本多　世奈②	（天　　草）
26	野仲　美来② 八住　咲衣①	（第　　二）
27	松永　莉瑚① 八木　沙彩①	（熊本信愛）
28	中村　佳湖② 作本　彩愛②	（九州学院）
29	寺内　万桜② 髙柳　優衣②	（済々黌）
30	岩木　理苺② 亀木　咲良②	（第　　一）
31	中村明花音② 椎葉南央花②	（学園大付属）
32	髙野　真央② 田渕　夕渚①	（八　　代）
33	川口　結奈① 栗谷たまき①	（必　由　館）
34	副島　遥菜② 稲生　　遥①	（宇　　土）
35	福田　　愛② 伊原　杏果①	（第　　二）
36	荒巻　美結② 岩田　美優①	（熊　本　北）
37	森下　珠梨② 髙橋美緒奈②	（熊本工業）
38	因幡　百葉① 反後ひなた①	（九州学院）
39	井島　里帆① 宮越歩乃果①	（第　　一）
40	平林　美柑① 柴田　萌音①	（必　由　館）
41	角谷　虹海② 鈴木田果蓮②	（専大熊本）
42	元田　千尋① 村中麻菜美①	（熊　　本）
43	林　　涼子② 木原　綾那②	（マリスト）
44	白石　理莉② 松田　奈々②	（八　　代）
45	弓削　和羽② 春木　栞那②	（御　　船）
46	杉　　美咲② 那須　聖華②	（東　　稜）
47	境　　優衣② 右藤　光咲①	（第　　二）
48	大和田未来② 西元　梨央②	（済々黌）
49	宮本　悠加① 橋本　雛妃①	（八代白百合）
50	武末　　華① 濱田明華里①	（宇　　土）
51	木村　　響② 清永　倫子②	（学園大付属）
52	廣田　愛梨② 松本　妃莉②	（水　　俣）
53	浦川　絢世② 緒方　花野②	（玉　　名）
54	合志　文花② 渕上　颯希①	（熊　本　北）
55	浦田　悠心② 栫　有里子②	（第　　二）
56	和田　美和② 松下　佳蓮①	（御　　船）
57	寺本　聖奈① 三浦　嬉子①	（マリスト）
58	工藤　貴久② 渡邊　眞心①	（高　　森）
59	石田亜衣莉① 米田　花楓①	（熊　本　北）
60	髙島　菜央② 多田隈綾乃②	（有　　明）
61	峠原　凜子② 外海由希乃②	（宇　　土）
62	紀　ひより② 中山　陽花②	（熊　　本）
63	川上　眞佳② 橋口　朱莉②	（学園大付属）
64	前田　梨沙② 嶋田安希子②	（八　　代）
65	林田　佳乃② 永田　奏羽①	（熊本商業）
66	籔　　優菜② 近藤　歩美②	（必　由　館）
67	馬場　花織① 中原　美海①	（東　　稜）
68	本口　璃名② 髙村　佳未①	（済々黌）
69	松下　亜矢① 倉田　真央①	（天　　草）
70	江口　心遥① 成尾美沙希①	（学園大付属）
71	松下明香里① 伊東　世莉①	（熊　本　北）
72	本田　愛翔② 井戸　智蓮②	（熊本工業）

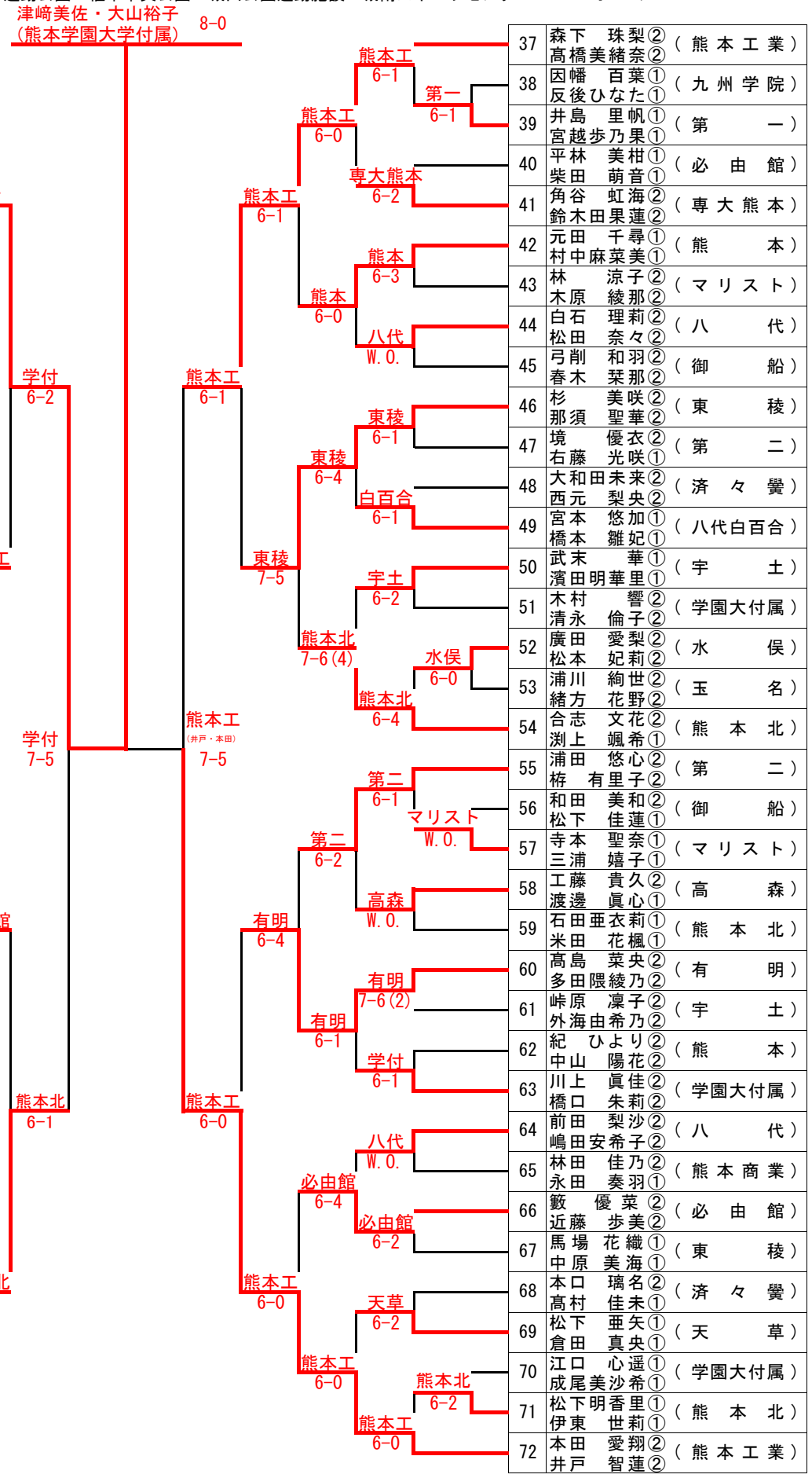

3 位 決 定 戦

36	荒巻　美結② 岩田　美優①	（熊　本　北）
37	森下　珠梨② 髙橋美緒奈②	（熊本工業）

熊本北 6-4

［シード順］

①津﨑　美佐　（学園大付属）
大山　裕子

②本田　愛翔　（　熊本工業　）
井戸　智蓮

③森下　珠梨　（ 熊本工業 ）
髙橋美緒奈

④荒巻　美結　（熊本北）
岩田　美優